CARBELO 1957

Desde 1957

INSERTABLES Y ESTUFAS

INSERTS & STOVES

C A T Á L O G O
C A T A L O G U E

Instalaciones de más de 6000 m², equipadas con las mejores tecnologías.

Facilities of more than 6000 m², equipped with the best technologies

DESDE 1957, UNA EMPRESA EN CONSTANTE EVOLUCIÓN

63 años en el mercado, una de las empresas más longevas del sector.

Sin duda el éxito de CARBEL se debe al vínculo de confianza entre cliente, producto y empresa.

Nuestro objetivo ha sido siempre el de ofrecer a los clientes aparatos de calefacción a leña con unos elevados niveles de rendimiento, aportando soluciones competitivas y acordes a la realidad del mercado.

Con el carácter de nuestro fundador y caminando hacia el futuro.

Con el paso del tiempo, nuestros modelos han ido evolucionando hasta nuestro actual catálogo con más de 60 referencias, muestra de esta evolución es la creciente presencia de CARBEL a nivel nacional como nuestra expansión internacional.

Sin embargo, el carácter de nuestro fundador basado en la seriedad, en el trabajo junto con el trato directo y familiar con los clientes sigue tan arraigado en la empresa como el primer día.

SINCE 1957, A COMPANY IN CONSTANT EVOLUTION

63 years in the market make us one of the longest standing companies in our sector.

CARBEL's success is a result of the trust that exists between our customers and our company.

Our goal has always been to offer our customers the most efficient wood heating stoves and provide the most competetitive solutions.

Bearing values of our founder in mind, we focus on the future.

With the passing of time, our models have evolved to our current range with more than 60 references, a sure sign of our evolution is Carbel's growing presence in our national, and international markets.

However, the values of our founder, combining strong work ethics with direct and unreserved relationships with our customers are still at the heart of the company.

CE

Marcaje europeo

European marking

Norma *Standard:* EN 13240

Norma europea de referimiento para estufas de combustibles sólidos

European standard of reference for solid fuel stoves

Norma *Standard:* EN 13229

Norma europea de referimiento para insertables de combustibles sólidos

European standard of reference for solid fuel burning fireplace inserts

Norma *Standard:* EN 16510

Equipos de calefacción residencial alimentados con combustible sólido

Residential solid fuel burning appliances.

Kronos

Nueva generación de insertables KRONOS Máximas prestaciones

New generation KRONOS fireplace insert High performance

BImSchV Stufe 2

Productos que cumplen con la normativa alemana Stufe 2 BImschV

Device compliant with German norm BImschV - 2nd tier

AEFECC

Miembro de la Asociación española de fabricantes de estufas, chimeneas y cocinas para combustibles sólidos

Member of the Spanish Association of solid fuel burning stove, fireplace and cooker manufacturers

ECO DESIGN

Productos que ya cumplen con la futura normativa ECODESIGN 2022

Products that already comply with Ecodesign 2022

CARBEL, PRESENTE Y FUTURO DE UNA GRAN EMPRESA

Nuestra evolución y saber hacer a lo largo de estos 63 años se ven reflejados en nuestro equipo humano, nuestros procesos de fabricación, materiales y maquinaria que continuamente han ido mejorando en una clara apuesta por el futuro.

Equipo humano

Sin duda, el principal activo de CARBEL es nuestro equipo humano. Desde los departamentos de producción, investigación y desarrollo, administración y ventas; el cuidado en los procesos y la vocación hacia el cliente son nuestras máximas.

Instalaciones

Con unas instalaciones de más de 6000 m^2, equipadas con las mejores tecnologías, desarrollamos íntegramente los procesos de diseño y fabricación de nuestros modelos. La automatización en la producción nos permite asegurar los mejores estándares de calidad que siempre han caracterizado a nuestros productos.

Investigación y desarrollo

Nuestra oficina técnica, trabaja constantemente en la mejora y perfeccionamiento de la gama de productos con el fin de ofrecer soluciones fiables y competitivas. Disponemos de un laboratorio de ensayos que nos permite testar y perfeccionar nuestros modelos antes enviarlos a los laboratorios de certificación.

Stock permanente

Conscientes de la importancia de satisfacer las necesidades de nuestros clientes en el momento adecuado, disponemos de un stock permanente de producto acabado.

CARBEL, PRESENT AND FUTURE OF A GREAT COMPANY

Our development over the past 63 years is reflected in our staff, our manufacturing processes and the materials and machinery that have been continuously improving as a clear commitment to the future.

Team

Without doubt, CARBEL's main asset is our staff. Whether they are in production, R&D, administration or sales they all share the same philosophy of striving for excellence and care for the customer.

Facilities

With facilities of more than 6000 m^2, equipped with the latest technology, we have total control over the design and manufacturung processes and our high level of automation ensures the best quality and consistency in all our products.

Research and development

Our technical office works constantly to improve and perfect our product range and to offer reliable and competitive solutions. We have our own testing laboratory that allows us to test and perfect our models before sending them for certification.

Permanent stock

Knowing how important it is to satisfy the needs of our customers quickly has meant that we maintain a permanent stock of finished stoves.

Descubre el video de nuestras instalaciones en:
Discover the video of our installations at:
www.carbel.net

¡Síguenos!
Follow us!

INSERTABLES - CASSETTES / *FIREPLACE INSERTS*

KRONOS 100

KRONOS 80

KRONOS 70

KRONOS 60

K-100 D.C. / *DOUBLE SIDED*

K-80 D.C. / *DOUBLE SIDED*

INSERTABLES - CASSETTES / *FIREPLACE INSERTS*

NOVEDAD

A-100 PLUS

A-85 PLUS

A-70 PLUS

HOGARES / *FIREPLACES*

HK-100

HK-100 D.C. / DOUBLE SIDED

SERIE RK Y ESTUFAS / *RK SERIES AND STOVES*

RK-100 LEÑERA / *WITH LOG BOX*

RK-80 LEÑERA / *WITH LOG BOX*

RK-70 LEÑERA / *WITH LOG BOX*

RK-60 LEÑERA / *WITH LOG BOX*

RK-100 PIE / *FREE-STANDING*

RK-80 PIE / *FREE-STANDING*

RK-60 SUSPENDIDO / *SUSPENDED*

VISION

RK-100 D.C. / DOUBLE SIDED

RK-80 D.C. / DOUBLE SIDED

RA-85 PLUS

RA-85 PLUS LEÑERA / *WITH LOG BOX*

ESTUFAS HORNO / *STOVES WITH OVEN*

NOVEDAD

ZEUS

ATLAS

ATLAS INSERTABLE / *INSERT*

HERMES

H7

K-70 D.C. / *DOUBLE SIDED*

NOVEDAD

T-100

NOVEDAD

T-80

NOVEDAD

T-70

H-69 T

VISION

G-100

RK-70 PIE / *FREE-STANDING*

RK-100 SUSPENDIDO / *SUSPENDED*

RK-80 SUSPENDIDO / *SUSPENDED*

RK-70 SUSPENDIDO / *SUSPENDED*

RA-85 PLUS SUSPENDIDO / *SUSPENDED*

ARES

ATENEA

MAIA SLIM

MAIA CUBE

TERMOCHIMENEAS / *THERMO-FIREPLACES*

C-100 HIDRO

C-80 HIDRO

CARBELO 1957

ÍNDICE
INDEX

INSERTABLES - CASSETTES
INSERTS

KRONOS 100 8
KRONOS 80 9
KRONOS 70 9
KRONOS 60 9
K-100 Doble Cara / *Double sided* 10
K-80 Doble Cara / *Double sided* 11
K-70 Doble Cara / *Double sided* 11
T-100 14
T-80 15
T-70 15
A-100 Plus 20
A-70 Plus 21
A-85 Plus 21

HOGARES
FIREPLACES

HK-100 16
HK-100 Doble Cara / *Double sided* 17
H-69 T 18
VISION 22
G-100 24

SERIE RK Y ESTUFAS
RK SERIES FREESTANDING STOVES

VISION 23
RK-100 26
RK-80 27
RK-70 27
RK-60 27
Bancada Bench Line 27
RK-100 Suspendido / *Suspended* 26
RK-80 Suspendido / *Suspended* 27
RK-70 Suspendido / *Suspended* 27
RK-60 Suspendido / *Suspended* 27
RK-100 Leñera / *With log box* 26
RK-80 Leñera / *With log box* 27
RK-70 Leñera / *With log box* 27
RK-60 Leñera / *With log box* 27
RK-100 Doble Cara / *Double sided* 28
RK-80 Doble Cara / *Double sided* 28
RA-85 Plus Leñera / *With log box* 30
RA-85 Plus Sobre pie / *Free-standing* 31
RA-85 Plus Suspendido / *Suspended* 31
ARES 32
ATENEA 34
MAIA SLIM 35
MAIA CUBE 35

ESTUFAS CON HORNO
STOVES WITH OVEN

ZEUS 36
ATLAS 38
ATLAS Insertable / *Insert* 40
HERMES 41
H7 43

TERMOCHIMENEAS
THERMO-FIREPLACES

C-100 HIDRO 44
C-80 HIDRO 45

LA OFERTA EN HOGARES E INSERTABLES MÁS COMPLETA

El producto adecuado para cada necesidad

Porque en Carbel entendemos que hay que aportar la solución adecuada a cada necesidad, ponemos a su disposición una amplia variedad de modelos y opciones.

CARBEL, THE COMPLETE RANGE OF HEARTHS AND INSERTS

The adequate product for every need

Because at Carbel we understand that we need to supply the perfect solution for every need, we offer a broad range of models and options.

SERIE KRONOS

Los insertables más completos
The inserts with most extra´s

- Ideales para la renovación de una vieja chimeneas o para obra nueva.
- Modelos en tamaños de 60, 70, 80 y 100 cm.
- En versiones de doble cara de 70, 80 y 100 cm.
- Amplia variedad de marcos a elegir.
- Incluye cajón cenicero (excepto Kronos 60).
- Entrada de aire exterior opcional para la combustión.
- Incluye sistema de ventilación mediante ventiladores metálicos axiales.
- Permite la canalización de aire caliente.
- Tres opciones para el revestimiento de la cámara de combustión.

- *Ideal for renovations of existing chimneys or for new installations.*
- *Available in widths of 60, 70, 80 or 100 cm.*
- *Double sided versions in 70, 80 & 100 cm.*
- *A broad range of frames to choose from.*
- *Ash pan included (except Kronos 60).*
- *Optional exterior air intake.*
- *Fan system with axial metal fans included.*
- *Possibility to channel hot air.*
- *3 types of interior lining.*

SERIE T

Los insertables más panorámicos
The inserts offering the best view

- Ideales para la renovación de una vieja chimenea o para obra nueva.
- Modelos en tamaños de 70, 80 y 100 cm.
- Cristal panorámico.
- Marcos de 3 y 4 lados para un acabado minimalista.
- Entrada de aire exterior opcional para la combustión.
- Opcional ventilador tangencial de 270 m^3/h, potente y silencioso.
- Permite la canalización de aire caliente.

- *Ideal for renovations of existing chimneys or for new installations.*
- *Available in widths of 70, 80 or 100 cm.*
- *Panoramic glass.*
- *3 and 4 sided frames for a minimalistic finish.*
- *Optional exterior air intake.*
- *Optional 720 m^3/h fan system of one powerful and silent tangential fan.*
- *Possibility to channel hot air to other rooms*

SERIE HK

Idóneos para obra nueva
Ideal for new installations

- Modelos en tamaño de 100 cm.
- En versión de doble cara de 100 cm.
- Ventilación opcional mediante potente y silenciosa turbina con opción de centralita y mando a distancia.
- Permite la canalización de aire caliente a otras habitaciones a mayor distancia.
- Marcos estrechos para un acabado minimalista.
- Entrada de aire exterior opcional para la combustión.
- Entrada de aire para convección.

- *Available in widths of 100 cm.*
- *Double sided version in 100 cm.*
- *Optional ventilation system consisting of a powerful and silent turbine with option of control unit and remote control.*
- *Possibility to channel hot air to other rooms placed further away.*
- *Narrow frames for a minimalist finish.*
- *Optional exterior air intake.*
- *Convection air entry.*

PERSONALICE SU PROPIO CASSETTE INSERTABLE KRONOS
CUSTOMIZE YOUR OWN KRONOS FIREPLACE INSERT

PERSONALICE EL REVESTIMIENTO INTERIOR
CUSTOMIZE THE INTERIOR LINING OF YOUR FIREPLACE INSERT

Rendimiento *Performance* ★★★★★
Resistencia *Strength* ★★★★★
Respuesta térmica *Thermal response* ★★★★★

THERMIC

Interior revestido con placas de cemento refractario. Muy resistente y con una elevada inercia térmica. Material autolimpiante.

Interior lined with slabs of refractory cement. High strength. High level of thermal inertia. Self-cleaning material.

Rendimiento *Performance* ★★★★★
Resistencia *Strength* ★★★☆☆
Respuesta térmica *Thermal response* ★★★★★

VERMICULITA / *VERMICULITE*

Interior revestido con placas de Vermiculita. Gracias a sus propiedades refractarias se consiguen temperaturas más elevadas, favoreciendo la combustión de la leña.

Interior lined with Vermiculite sheets. Their refractory properties offer higher temperatures, favouring the combustion of firewood.

Rendimiento *Performance* ★★★★☆
Resistencia *Strength* ★★★★★
Respuesta térmica *Thermal response* ★★★★☆

ECO

Interior revestido con paneles de acero. Proporcionan una respuesta al calor rápida y potente. El pliegue de la superficie de los paneles le confiere una gran resistencia a tensiones y deformaciones.

Interior lined with steel sheets, which provide response to a rapid strong heat. Lining the surface with these sheets provides a high level of resistance to stress and deformations.

PERSONALICE LAS DIMENSIONES Y ESTILOS DEL MARCO
CUSTOMIZE THE FRAME SIZE AND STYLE

Marco Passepartout, 0,3 cm.
Passepartout frame, 0,3 cm.

Marco 3 lados, 4,5 cm.
3-sided frame, 4,5 cm.

Marco 4 lados, 4,5 cm.
4-sided frame, 4,5 cm.

Marco especial, 9 cm.
Wide frame, 9 cm.

Marco CRISTAL
CRISTAL frame

CÓMO FUNCIONA LA TECNOLOGÍA KRONOS

HOW THE KRONOS TECHNOLOGY WORKS

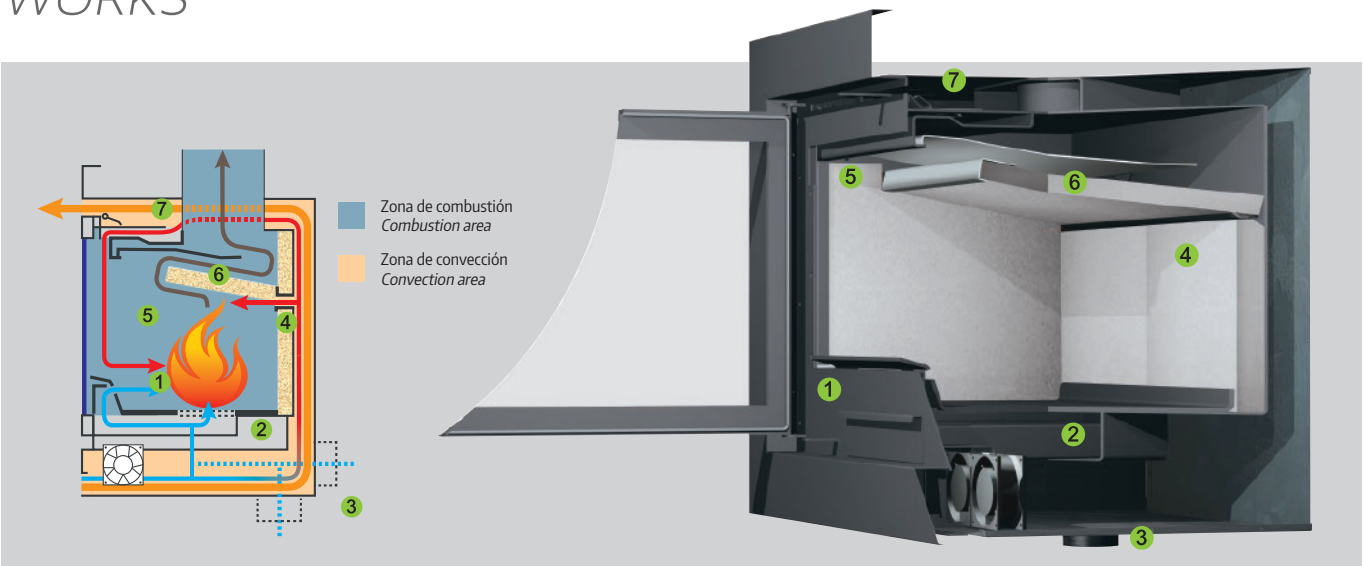

Óptima regulación de la entrada de aire primario

La aportación de aire primario para el control de la combustión se realiza por la parte frontal del aparato 1 y se regula con la abertura del mando ajustado hasta el 50% de su recorrido.

Fácil encendido

Con una abertura mayor del 50% se abre la entrada de aire primario a través de la rejilla para facilitar el encendido o avivar el fuego 2.

Entrada de aire exterior

Los insertables KRONOS, incorporan una toma de aire exterior opcional para la combustión 3. Se pueden conectar al exterior de la vivienda por la parte trasera o por la parte inferior del insertable.

Control en la combustión, entradas de aire secundario regulables

Una segunda corriente de aire se precalienta recorriendo el fondo del insertable y penetra en la cámara de combustión a través de las entradas de aire 4, elevando la temperatura del hogar e inflamando los gases. La tercera entrada de aire precalentado se encuentra en la parte superior del aparato 5 crea una cortina de aire caliente que ayuda a mantener el cristal limpio por más tiempo y mejora la combustión.

Sistema de doble deflector, mejorado rendimiento energético

Gracias a los dos deflectores 6 vamos a reducir las perdidas de calor, reteniendo al máximo la temperatura dentro del hogar. De este modo obtendremos un elevado rendimiento energético y disminuiremos al mínimo las emisiones de Co.

Clapeta frontal de regulación de aire

Los modelos KRONOS disponen de una regulación frontal 7 que permite abrir o cerrar la salida de aire caliente, permitiendo redirigir mayor calor a las habitaciones en el caso de que se canalice.

Cámara de combustión más amplia

En los modelos KRONOS hemos aumentado la altura de la cámara de combustión, permitiendo de este modo disfrutar de una cámara de combustión más amplia y una mayor visión de las llamas.

Maximum control when lighting the fire – air intake adjustment

By adjusting the primary air intake at 50% 1 the oxygen is directed to the front part of the insert offering greater control.

Easy lighting

By opening the primary air intake more than 50%, a boost of air is directed through the grille making fire lighting easier 2.

Exterior air intake

KRONOS cassette inserts include an optional exterior air intake 3. This can be connected to the house exterior to the base or back of the insert.

Control during combustion, secondary adjustable air intakes

A second air current is pre-heated by flowing through the bottom of the insert before entering into the combustion chamber through the air intakes 4, helping to raise the temperature of the chamber while burning the gasses. The third pre-heated air intake is located on the upper part of the insert 5, creating an air wash that helps keep the glass clean for a longer time while improving combustion.

Double baffle system - improved energy efficiency

Two baffles 6 help to reduce heat loss, keeping the temperature in the home as comfortable as possible. In this way we achieve the highest level of energy efficiency while minimising CO_2 emissions.

Front flap valve air adjustment

KRONOS models are equipped with a frontal air adjustment valve 7 that allows you to open or close the hot air outlet, making it possible to improve the channeling of the heat to other rooms in the house.

Large combustion chamber

KRONOS models allows you to enjoy a large combustion chamber and greater view of the flames.

KRONOS

La gama de insertables con más prestaciones
The range of cassettes with outstanding performances

- Disponibles en tamaños de 100, 80, 70 y 60 cm.
- Sistema de regulación de la salida de aire frontal.
- Entrada de aire exterior opcional para la combustión.
- Sistema de ventiladores con interruptor de dos velocidades y termostato de seguridad.

- *Available in widths of 100, 80, 70 or 60 cm.*
- *Front air outlet adjustment system.*
- *Optional exterior air intake.*
- *Ventilation through two speed fans and safety thermostat.*

KRONOS 100

- Rendimiento 78%.
- Dispone de 4 ventiladores y 4 salidas para la canalización del aire caliente.
- Gran cámara de combustión en Vermiculita, Eco o Thermic.

- *Efficiency rate of 78%.*
- *Equipped with 4 fans and 4 outlets for channelling hot air.*
- *Large combustion chamber availabe in Vermiculite, Eco or Thermic.*

KRONOS 80

- Rendimiento 78,5%.
- Dispone de 3 ventiladores y 4 salidas para la canalización del aire caliente.
- Gran cámara de combustión en Vermiculita, Eco o Thermic.

- *Efficiency rate of 78,5%.*
- *Equipped with 3 fans and 4 outlets for channelling hot air.*
- *Large combustion chamber availabe in Vermiculite, Eco or Thermic.*

A

KRONOS 70

- Rendimiento 79%.
- Dispone de 2 ventiladores y 2 salidas para la canalización del aire caliente.
- Gran cámara de combustión en Vermiculita, Eco o Thermic.

- *Efficiency rate of 79%.*
- *Equipped with 2 fans and 2 outlets for channelling hot air.*
- *Large combustion chamber availabe in Vermiculite, Eco or Thermic.*

A

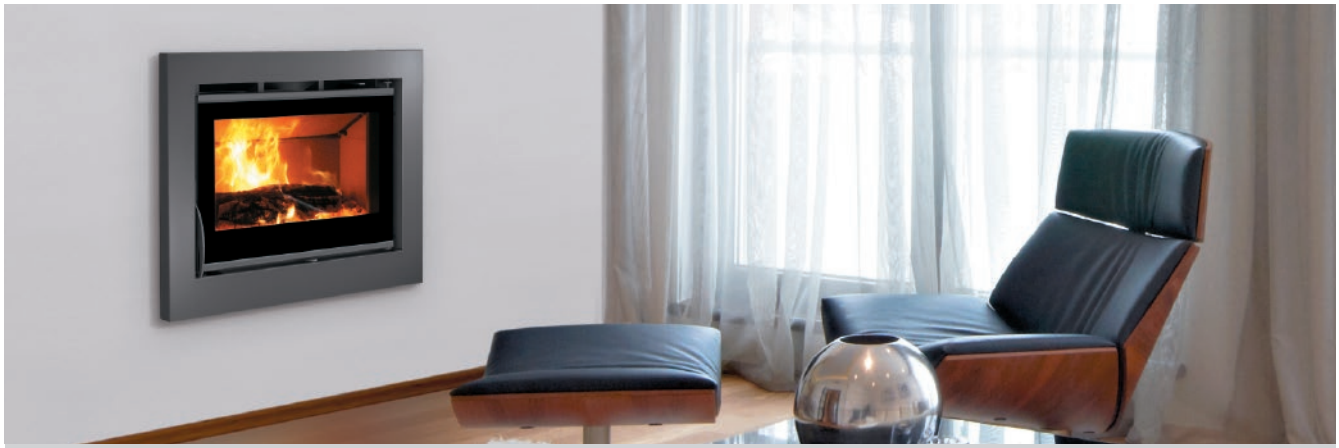

KRONOS 60

- Rendimiento 81%.
- Dispone de 2 ventiladores y 2 salidas para la canalización del aire caliente.
- Gran cámara de combustión en Vermiculita o Thermic.

- *Efficiency rate of 81%.*
- *Equipped with 2 fans and 2 outlets for channelling hot air.*
- *Large combustion chamber availabe in Vermiculite or Thermic.*

A+

INSERTABLE / *INSERT*

KRONOS DOBLE CARA / *DOUBLE SIDED*

Incomparable visión del fuego
Unmatched views of the fire

- Disponible en tamaños de 100, 80, y 70 cm.
- Sistema de ventilación por ambos lados mediante 4 ventiladores.
- Entrada de aire exterior opcional para la combustión.
- Sistema de regulación de la salida de aire caliente frontal.

- *Available in widths of 100, 80 or 70 cm.*
- *Ventilation system at both sides, with 4 fans.*
- *Optional exterior air intake.*
- *Front air outlet adjustment system.*

K-100 DOBLE CARA / *DOUBLE SIDED*

- Rendimiento 79%.
- Dispone de 4 ventiladores y 2 salidas para la canalización del aire caliente.
- Cámara de combustión en Vermiculita.

- *Efficiency rate of 79%.*
- *Equipped with 4 fans and 2 outlets for channelling hot air.*
- *Interior lining in Vermiculite.*

A

ECO DESIGN

K-80 DOBLE CARA / *DOUBLE SIDED*

- Rendimiento 79%.
- Dispone de 4 ventiladores y 2 salidas para la canalización del aire caliente.
- Cámara de combustión en Vermiculita.

- *Efficiency rate of 79%.*
- *Equipped with 4 fans and 2 outlets for channelling hot air.*
- *Interior lining in Vermiculite.*

A

ECO DESIGN

K-70 DOBLE CARA / *DOUBLE SIDED*

- Rendimiento 82%.
- Dispone de 4 ventiladores y 2 salidas para la canalización del aire caliente.
- Cámara de combustión en Vermiculita.

- *Efficiency rate of 82%.*
- *Equipped with 4 fans and 2 outlets for channelling hot air.*
- *Interior lining in Vermiculite.*

A+

ECO DESIGN

GAMA INSERTABLES
RANGE OF FIREPACE INSERTS

Características y opciones de personalización
Features and customization options

OPCIONES DE REVESTIMIENTO PARA LA CÁMARA DE COMBUSTIÓN
CUSTOMIZE THE INTERIOR LINING OF YOUR FIREPLACE

THERMIC

Interior revestido con placas de cemento refractario. Muy resistente y con una elevada inercia térmica. Material autolimpiante.

Interior lined with slabs of refractory cement. High strength. High level of thermal inertia. Self-cleaning material.

Excepto modelos de doble cara.
Except double-sided models.

VERMICULITA / *VERMICULITE*

Interior revestido con placas de Vermiculita. Gracias a sus propiedades refractarias se consiguen temperaturas más elevadas, favoreciendo la combustión de la leña.

Interior lined with Vermiculite sheets. Their refractory properties offer higher temperatures, favouring the combustion of firewood.

ECO

Interior revestido con paneles de acero. Proporcionan una respuesta al calor rápida y potente. El pliegue de la superficie de los paneles le confiere una gran resistencia a tensiones y deformaciones.

Interior lined with steel sheets, which provide response to a rapid strong heat. Lining the surface with these sheets provides a high level of resistance to stress and deformations.

Excepto Kronos 60 y modelos de doble cara.
Except Kronos 60 and double-sided models.

EL CUIDADO DE LOS DETALLES MARCA LA DIFERENCIA
THE DETAILS MAKE THE DIFFERENCE

Cristales serigrafiados que realzan el diseño del producto.
Líneas modernas, sencillas y estilizadas.
Calidad en los materiales y en la concepción del producto.

Screen printed glass makes the design of the product stand out.
Modern, simple and stylish lines.
Quality, both of the materials and the concept of the product.

Clapeta frontal de regulación de aire

Regulación frontal que permite abrir o cerrar la salida de aire, permitiendo redirigir mayor calor a las habitaciones en caso de que se canalice.

Frontal flap for air regulation

Frontal regulation for opening and closing the convection air outlet, allowing more air to be channelled to other rooms.

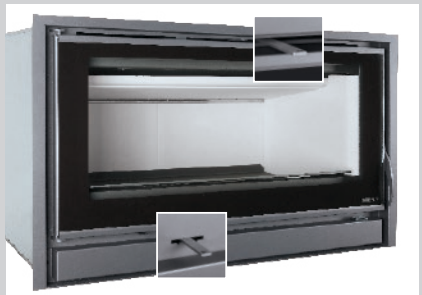

Máximo control en la combustión

Entrada de aire primario regulable para controlar el encendido.
Entrada de aire secundario para controlar la combustión y el consumo de leña.

Maximum control of the combustion

Adjustable primary air to control the lighting of the fire.
Adjustable secondary air to control the combustion and the volume of firewood consumption.

GAMA INSERTABLES
RANGE OF FIREPACE INSERTS

Características y opciones de personalización
Features and customization options

OPCIONES DE MARCO
FRAME OPTIONS

Marco CRISTAL
CRISTAL frame

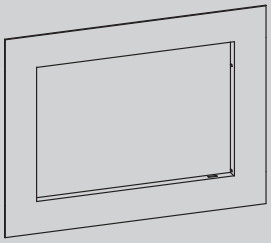

MODELOS / MODELS

KRONOS 100
KRONOS 80
KRONOS 70
K-100 Doble cara / *Double sided*
K- 80 Doble cara / *Double sided*
K- 70 Doble cara / *Double sided*

Marco Passepartout
Passepartout frame

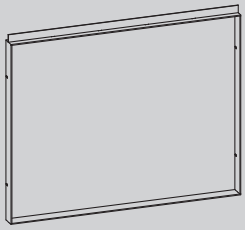

MODELOS / MODELS

KRONOS 100
KRONOS 80
KRONOS 70
K-100 Doble cara / *Double sided*
K- 80 Doble cara / *Double sided*
K- 70 Doble cara / *Double sided*

Marco 3 lados, 4,5 cm.
3 sided frame, 4,5 cm.

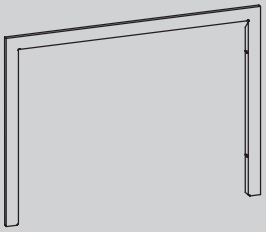

MODELOS / MODELS

KRONOS 100
KRONOS 80
KRONOS 70
K-100 Doble cara / *Double sided*
K- 80 Doble cara / *Double sided*
K- 70 Doble cara / *Double sided*

Marco 4 lados, 4,5 cm.
4 sided frame, 4,5 cm.

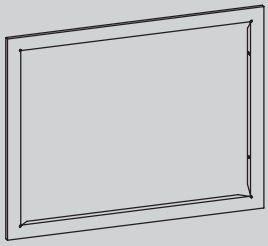

MODELOS / MODELS

KRONOS 100
KRONOS 80
KRONOS 70
KRONOS 60
K-100 Doble cara / *Double sided*
K- 80 Doble cara / *Double sided*
K- 70 Doble cara / *Double sided*

Marco especial 9 cm.
Wide frame 9 cm.

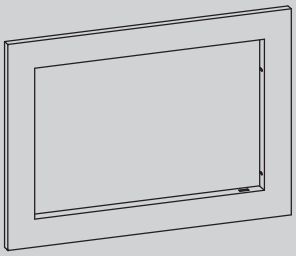

MODELOS / MODELS

KRONOS 100
KRONOS 80
KRONOS 70
K-100 Doble cara / *Double sided*
K- 80 Doble cara / *Double sided*
K- 70 Doble cara / *Double sided*

Marco especial 6 cm.
Wide frame 6 cm.

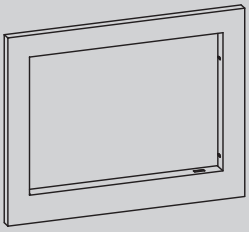

MODELOS / MODELS

KRONOS 60

T-100

La gama de insertables más panorámicos
Range of panoramic inserts

- Disponibles en tamaños de 100, 80, y 70 cm.
- Gran cámara de combustión y cristal panorámico.
- Entrada de aire exterior para la combustión.
- Opcional ventilador tangencial de 270 m³/h con interruptor de dos velocidades y termostato de seguridad.

- *Available in widths of 100, 80 or 70 cm.*
- *Large combustion chamber and panoramic glazing.*
- *Exterior air intake.*
- *Optional 270 m³/h ventilation through two speed tangential fan and safety thermostat.*

Opción de marcos personalizables.
Optional customizable frames.

T-100

- Opcional ventilador tangencial y 4 salidas para la canalización del aire caliente.
- Cámara de combustión en Vermiculita.
- Marcos de 4 lados de 2,4 cm.

- *Optional tangential fan and 4 outlets for channelling hot air.*
- *Interior lining in Vermiculite.*
- *4-sided frame, 2,4 cm.*

A+

ECO DESIGN

T-80

- Opcional ventilador tangencial y 2 salidas para la canalización del aire caliente.
- Cámara de combustión en Vermiculita.
- Marcos de 4 lados de 2,4 cm.

- *Optional tangential fan and 2 outlets for channelling hot air.*
- *Interior lining in Vermiculite.*
- *4-sided frame, 2,4 cm.*

A+

ECO DESIGN

T-70

- Opcional ventilador tangencial y 2 salidas para la canalización del aire caliente.
- Cámara de combustión en Vermiculita.
- Marcos de 4 lados de 2,4 cm.

- *Optional tangential fan and 2 outlets for channelling hot air.*
- *Interior lining in Vermiculite.*
- *4-sided frame, 2,4 cm.*

A+

ECO DESIGN

HK-100

Revoluciona el diseño
A revolutionary design

- Hogar insertable de gran tamaño y estética vanguardista.
- Gran cámara de combustión.
- Entrada de aire exterior opcional para la combustión.
- Sistema de regulación de la salida de aire caliente frontal.
- Disponen de 4 salidas para la canalización del aire caliente.

- *A large-size fireplace insert with an avant-garde aesthetic.*
- *Large combustion chamber.*
- *Optional exterior air intake.*
- *Front air outlet adjustment system.*
- *Equipped with 4 outlets for channelling hot air.*

HK-100

- Rendimiento 78%.
- Turbina opcional de 430 m³/h., con regulador de velocidad.
- Nueva turbina Eco silent, potente y muy silenciosa.
- Cámara de combustión en Vermiculita o Thermic.

- *Efficiency rate of 78%.*
- *Optional 430 m³/h. turbine fan, with speed control.*
- *New Eco silent turbine, powerful and very silent.*
- *Combustion chamber availabe in Vermiculite or Thermic.*

A

ECO DESIGN

HK-100 DOBLE CARA / *DOUBLE SIDED*

De estilo actual, con una inmejorable visión del fuego
Contemporary style with an unbeatable view of the fire

- Gran cámara de combustión.
- Entrada de aire exterior opcional para la combustión.
- Entrada de aire para la convección.
- Sistema de regulación de la salida de aire caliente frontal.
- Dispone de 2 salidas para la canalización del aire caliente.

- *Large combustion chamber.*
- *Optional exterior air intake.*
- *Convection air intake.*
- *Front air outlet adjustment system.*
- *Equipped with 2 outlets for channelling hot air.*

HK-100 DOBLE CARA / *DOUBLE SIDED*

- Rendimiento 79%.
- Turbina opcional de 430 m³/h., con regulador de velocidad.
- Nueva turbina Eco silent, potente y muy silenciosa.
- Cámara de combustión en Vermiculita.

- *Efficiency rate of 79%.*
- *Optional 430 m³/h. turbine fan, with speed control.*
- *New Eco silent turbine, powerful and very silent.*
- *Interior lining in Vermiculite.*

A

ECO DESIGN

H-69 T

Equilibrio entre tamaño y eficiencia
Balancing size with efficiency

- La solución perfecta para la renovación de chimeneas abiertas.
- Gracias su altura de 49,5 cm. se ajusta a la mayoría de chimeneas abiertas existentes sin necesidad de albañilería.

- *The perfect solution when renovating open fireplaces.*
- *Thanks to its 49,5 cm. height, the H-69 T fits in most open fireplaces without any need for masonry work.*

H-69 T

A

- Rendimiento 75%.
- Incluye ventilador tangencial de 95 m³/h. con interruptor y termostato de seguridad.

- *Efficiency rate of 75%.*
- *Includes 95 m³/h. tangential fan with switching device and safety thermostat.*

GAMA HOGARES
FIREPLACES

Características y opciones de personalización
Features and customization options

OPCIONES DE REVESTIMIENTO PARA LA CÁMARA DE COMBUSTIÓN
CUSTOMIZE THE INTERIOR LINING OF YOUR FIREPLACE

Cámara de combustión revestida de Vermiculita
Vermiculite lined combustion chamber

Cámara de combustión revestida de THERMIC
THERMIC lined combustion chamber

OPCIONES DE PERSONALIZACIÓN / *CUSTOMIZATION OPTIONS*

NOVEDAD

Nueva turbina Eco Silent con centralita y mando a distancia. Potente y muy silenciosa.
New Eco Silent turbine with control module and remote control. Powerfull and very silent.

Turbina con regulador
Turbine with regulator

OPCIONES DE MARCO / *FRAME OPTIONS*

Passepartout
Passepartout

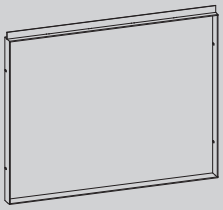

MODELOS / MODELS
HK-100
HK-100 Doble cara / *Double sided*

4 lados, 4,5 cm.
4 sided, 4,5 cm.

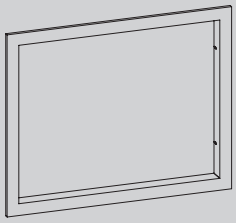

MODELOS / MODELS
HK-100
HK-100 Doble cara / *Double sided*

4 lados, 1,5 cm. y 10 cm. de profundidad
4 sided, 1,5 cm. and 10 cm. deep

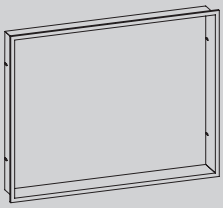

MODELOS / MODELS
HK-100
HK-100 Doble cara / *Double sided*

A-100, A-85 y A-70 PLUS

Insertables con visión lateral a dos o tres cristales
A range of inserts two or three sided glazing

- Disponible en tamaños de 100, 85, y 70 cm.
- Insertables de diseño minimalista ideales para crear dos o tres ambientes gracias a su visión lateral.
- Disponen de 2 salidas para la canalización del aire caliente.
- A-100 dispone de entrada de aire exterior opcional para la combustión.

- *Available in widths of 100, 85 or 70 cm.*
- *Minimalist design inserts that are perfect for filling different areas with warmth and firelight thanks to their side windows.*
- *Equipped with 2 outlets for channelling hot air.*
- *A-100 with optional exterior air intake.*

A-100 PLUS con puerta reversible, posibilidad de apertura a derecha o izquierda.

A-100 PLUS with reversible door, possibility to have to opening on the right or on the left.

A-100 PLUS

- Rendimiento 80%.
- Ventilación de 720 m³/h. mediante cuatro ventiladores de dos velocidades y termostato de seguridad.
- Cámara de combustión en Vermiculita.

- *Efficiency rate of 80%.*
- *720 m³/h ventilation by means of four 2-speed fans and safety thermostat.*
- *Interior lining in Vermiculite.*

A+

A-85 PLUS

- Rendimiento 75%.
- Ventilación de 360 m³/h. mediante dos ventiladores de dos velocidades y termostato de seguridad.
- Cámara de combustión de Thermic.

- *Efficiency rate of 75%.*
- *Ventilación de 360 m³/h. mediante dos ventiladores de dos velocidades y termostato de seguridad.*
- *Interior lining in Thermic.*

A-70 PLUS

- Rendimiento 75%.
- Ventilación de 360 m³/h. mediante dos ventiladores de dos velocidades y termostato de seguridad.
- Cámara de combustión de Thermic.

- *Efficiency rate of 75%.*
- *Ventilación de 360 m³/h. mediante dos ventiladores de dos velocidades y termostato de seguridad.*
- *Interior lining in Thermic.*

CÁMARA DE COMBUSTIÓN DE THERMIC
THERMIC COMBUSTION CHAMBER

Interior revestido con placas de cemento refractario. Muy resistente y con una elevada inercia térmica. Material autolimpiante.

Interior lined with slabs of refractory cement. High strength. High level of thermal inertia. Self-cleaning material.

Excepto A-100 - *Except A-100*

OPCIONES DE MARCO
FRAME OPTIONS

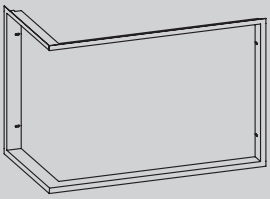

- Marco 4 lados, 2,5 cm. Para cristal a dos caras, a derecha o izquierda
- *4 sided, 2,5 cm. frame. For double sided glazing, right or left*

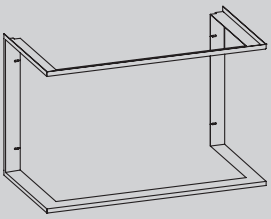

- Marco 4 lados, 2,5 cm. Para cristal a tres caras
- *4 sided, 2,5 cm. frame. For three sides glazing*

ESTUFA / *FREESTANDING STOVE*

VISION

Moderno y minimalista
Modern and minimalist

- Hogar de diseño vertical y máxima visión gracias a su puerta completamente acristalada.
- Modelo estanco con posibilidad de toma de aire exterior para la combustión.
- Entrada de aire para la convección.

- *A portrait insert with a fully glazed door that fills the window with fire.*
- *An airtight model that can draw all its combustion air from outside.*
- *Convection air intake.*

VISION INSERTABLE / *INSERT*

- Rendimiento 80%.
- Dispone de 2 salidas para la canalización del aire caliente.
- Cámara de combustión en Vermiculita.

- *Efficiency rate of 80%.*
- *Equipped with 2 outlets for channelling hot air.*
- *Interior lining in Vermiculite.*

A+

ECO DESIGN

VISION SUSPENDIDA / SUSPENDED

VISION SOBRE BANCADA / BENCH LINE

VISION SOBRE PIE / *FREE-STANDING*

VISION STAND

Cámara de combustión de Vermiculita.
Máxima visión del fuego gracias a su gran puerta completamente acristalada.

Vermiculite combustion chamber.
Maximum view of the fire, thanks to its large, completely glazed door.

BOX con ventilador
Sistema para impulsar el aire caliente de convección gracias a su silencioso ventilador de 180 m³.
Modelos: HK-100, HK-100 doble cara y VISION insertable.

BOX with fan
A system that directs convection-heated air by means of a quiet 180 m³ fan.
Models: HK-100, HK-100 double sided and VISION insert.

G-100

Nuevo modelo guillotina, tecnología y diseño
New model with sliding door, technology and design

- Hogar panorámico de 100 cm. con puerta guillotina.
- Nueva turbina Eco silent, potente y muy silenciosa con centralita y mando a distancia.
- Entrada de aire exterior para la combustión.
- Entrada de aire para la convección.

- *Panoramic one meter wide insert stove with a guillotene door.*
- *New Eco silent turbine, powerful and very silent with control module and remote control.*
- *Exterior air inlet for combustion air.*
- *Convection air outlets.*

G-100

- Rendimiento 76%.
- Dispone de 4 salidas para la canalización del aire caliente.
- Cámara de combustión de Thermic.

- *Efficiency rate of 76%.*
- *Equipped with 4 outlets for channelling hot air.*
- *Interior lining in Thermic.*

A

ECO DESIGN

G-100

Características y opciones
Features and options

Puerta deslizante y abatible. Amplio cristal serigrafiado.

Sliding and hinged door. Wide screen printed window.

Puerta de apertura lateral. Facilita la limpieza del cristal.

Hinged door opening sideways. Permits cleaning of the glass.

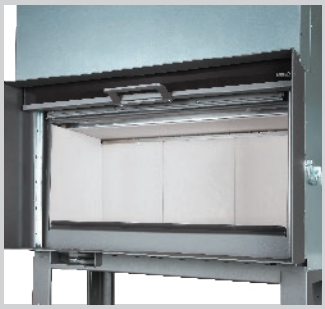

Cámara de combustión de THERMIC. Mayor inercia térmica y resistencia.

Combustión chamber in THERMIC. High level of termal inertia and strength.

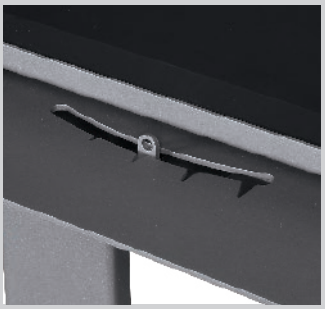

Monomando. Permite controlar el aire de combustión primario y secundario.

Single control. Allows control of primary and secondary combustion air.

Dispone de toma de aire de combustión canalizable del exterior. De manera independiente otra toma de aire permite la entrada del aire de convección.

Equipped with an exterior air inlet for combustion air. A different inlet permits the entrance of convection air.

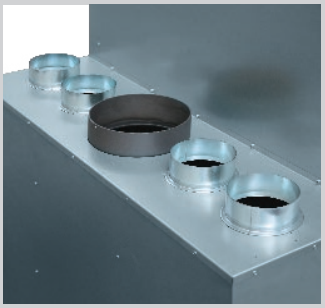

Canalizable. Dotado de 4 salidas para canalizar el aire caliente.

Prepared for hot air ducts.
4 outlets for the channelling of hot air to other rooms.

BOX ECO SILENT CON CENTRALITA Y MANDO A DISTANCIA

Opcional sistema de ventilación potente y silencioso.

BOX ECO SILENT WITH CONTROL MODULE AND REMOTE CONTROL

Optional fan system, powerful and silent.

RK

Listos para instalar
Ready to install

- Disponibles en tamaños de 100, 80, 70 y 60 cm.
- Su diseño le permitirá disfrutar del calor por radiación, mientras que sus ventiladores integrados acelerarán la aportación de calor por convección.
- Gran cámara de combustión.
- Entrada de aire exterior opcional para la combustión.

- *Available in widths of 100, 80, 70 or 60 cm.*
- *The design will allow you to enjoy the radiant heat as well as the additional convection warmth from its installed fans.*
- *Large combustion chamber.*
- *Optional exterior air intake.*

RK-100 (Opción suspendido a la pared / *Wall-suspended option)*

- Rendimiento 78%.
- Dispone de 4 ventiladores.
- Cámara de combustión en Vermiculita o Thermic.
- Disponible para los modelos RK-100, RK-80, RK-70 y RK-60.

- *Efficiency rate of 78%.*
- *Equipped with 4 fans.*
- *Combustion chamber availabe in Vermiculite or Thermic.*
- *Available for models* RK-100, RK-80, RK-70 and RK-60.

A

ECO DESIGN

RK-80 (Opción sobre leñera / *Supported on log store)*

- Rendimiento 78,5%.
- Dispone de 3 ventiladores.
- Cámara de combustión en Vermiculita o Thermic.
- Disponible para los modelos RK-100, RK-80, RK-70 y RK-60.

- *Efficiency rate of 78,5%.*
- *Equipped with 3 fans.*
- *Combustion chamber availabe in Vermiculite or Thermic.*
- *Available for models RK-100, RK-80, RK-70 and RK-60.*

A

ECO DESIGN

RK-70 (Opción sobre pie / *Free-standing)*

- Rendimiento 79%.
- Dispone de 2 ventiladores.
- Cámara de combustión en Vermiculita o Thermic.
- Disponible para los modelos RK-100, RK-80 y RK-70.

- *Efficiency rate of 79%.*
- *Equipped with 2 fans.*
- *Combustion chamber availabe in Vermiculite or Thermic.*
- *Available for models* RK-100, RK-80 and RK-70.

A

ECO DESIGN

RK-60 (Opción sobre bancada / *Supported on pedestal)*

- Rendimiento 81%.
- Dispone de 2 ventiladores.
- Cámara de combustión en Vermiculita o Thermic.
- Disponible para los modelos RK-100, RK-80, RK-70 y RK-60.

- *Efficiency rate of 81 %.*
- *Equipped with 2 fans.*
- *Combustion chamber availabe in Vermiculite or Thermic.*
- *Available for models RK-100, RK-80, RK-70 and RK-60.*

A+

ECO DESIGN

RK DOBLE CARA / *DOUBLE SIDED*

Disfruta el doble de la visión del fuego
Enjoy the vision of fire twice

- Disponible en tamaños de 100 y 80 cm.
- Diseños a doble cara, ideales para separar ambientes y disfrutar del espectáculo del fuego.
- Sistema de ventilación por ambos lados mediante cuatro ventiladores.

- *Available in widths of 100 or 80 cm.*
- Double sided design, ideal for separating different areas, and enjoying the fire from both.
- Ventilation system serving both sides by means of four fans.

RK-100, RK-80 DOBLE CARA / *DOUBLE SIDED*

- Rendimiento 79%.
- Sistema de ventilación por ambos lados mediante cuatro ventiladores.
- Cámara de combustión en Vermiculita.

- *Efficiency rate of 79%.*
- *Ventilation system serving both sides by means of four fans.*
- *Interior lining in Vermiculite.*

A

ECO DESIGN

SERIE RK
RK SERIES

Características y opciones de personalización
Features and customization options

OPCIONES DE INTERIOR / *INTERIOR OPTIONS*

VERMICULITA / *VERMICULITE*

Interior revestido con placas de Vermiculita.
Gracias a sus propiedades refractarias se consiguen temperaturas más elevadas, favoreciendo la combustión de la leña.

Interior lined with Vermiculite sheets. Their refractory properties offer higher temperatures, favouring the combustion of firewood.

THERMIC

Interior revestido con placas de cemento refractario.
Muy resistente y con una elevada inercia térmica.
Material autolimpiante.
(Excepto modelos RK-100 D.C. y RK-80 D.C.)

Interior lined with slabs of refractory cement. High strength. High level of thermal inertia. Self-cleaning material.
(Except models RK-100 and RK-80 double sided)

OPCIONES PERSONALIZACIÓN / *CUSTOMIZATION OPTIONS*

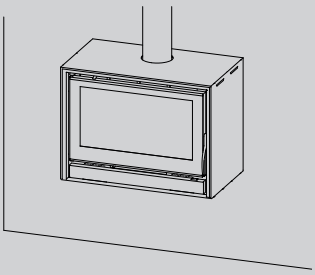

Suspendido a la pared
Wall-suspended

RK-100
RK-80
RK-70
RK-60

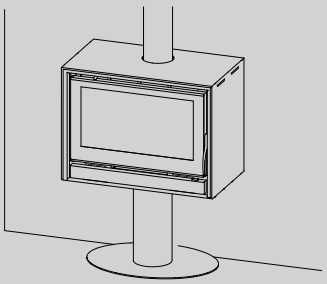

Sobre pie
Free-standing

RK-100
RK-100 Doble cara
RK-100 Double sided
RK-80
RK-80 Doble cara
RK-80 Double sided
RK-70

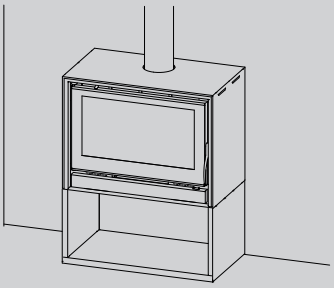

Sobre leñera
Supported on log store

RK-100
RK-80
RK-70
RK-60

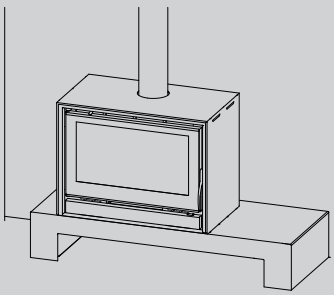

Sobre bancada
Supported on pedestal

RK-100
RK-80
RK-70
RK-60

ESTUFA / *FREESTANDING STOVE*

RA-85 PLUS

Estufa a dos o tres cristales
Stove with two or three sided glazing

- Con el modelo RA-85 Plus, disfrutará al máximo gracias a su visión del fuego a través de sus tres caras acristaladas.
- Opcional montaje en esquina a dos cristales.
- Su diseño tipo estufa le permitirá simplificar la instalación.
- Múltiples opciones de montaje.

- *The RA-85 Plus model offers you the best way to enjoy the fire, thanks to ample views of the flames through its three windows.*
- *Optional as a corner version with two glass panels.*
- *This stove-type model simplifies the installation.*
- *Multiple installation options.*

RA-85 PLUS (Opción sobre leñera / *Supported on log store)*

A

- Rendimiento 75%.
- Ventilación de 360 m³/h. mediante dos ventiladores de dos velocidades y termostato de seguridad.
- Cámara de combustión de Thermic.

- *Efficiency rate of 75%.*
- *360 m³/h ventilation by means of two 2-speed fans and safety thermostat.*
- *Interior lining in Thermic.*

RA-85 PLUS (Opción sobre pie / *Free-standing)*

A

- Rendimiento 75%.
- Ventilación de 360 m³/h. mediante dos ventiladores de dos velocidades y termostato de seguridad.
- Cámara de combustión de Thermic.

- *Efficiency rate of 75%.*
- *360 m³/h ventilation by means of two 2-speed fans and safety thermostat.*
- *Interior lining in Thermic.*

RA-85 PLUS (Opción suspendido a la pared / *Wall-suspended)*

A

- Rendimiento 75%.
- Ventilación de 360 m³/h. mediante dos ventiladores de dos velocidades y termostato de seguridad.
- Cámara de combustión de Thermic.

- *Efficiency rate of 75%.*
- *360 m³/h ventilation by means of two 2-speed fans and safety thermostat.*
- *Interior lining in Thermic.*

CÁMARA DE CONBUSTIÓN DE THERMIC
THERMIC COMBUSTION CHAMBER

Interior revestido con placas de cemento refractario. Muy resistente y con una elevada inercia térmica. Material autolimpiante.

Interior lined with slabs of refractory cement. High strength. High level of thermal inertia. Self-cleaning material.

ARES

La estufa eficiente
The truly efficient stove

- Moderna y eficiente.
- Cristal panorámico para una inmejorable visión de fuego.
- Amplia cámara de combustión con un ancho útil de más de 50 cm.
- Entrada de aire exterior opcional para la combustión.

- *Modern and efficient.*
- *Panoramic glass front that offers an unbeatable view of the fire.*
- *Large combustion chamber, with a useable width of over 50 cm.*
- *Optional exterior air intake.*

ARES

- Rendimiento 79%.
- Cámara de combustión de Thermic.
- Opcional tapa superior en cristal.

- *Efficiency rate of 79%.*
- *Interior lining in Thermic.*
- *Glass top option.*

A

ECO DESIGN

ARES

Características y opciones de personalización
Features and customization options

CÁMARA DE CONBUSTIÓN DE THERMIC
THERMIC COMBUSTION CHAMBER

Interior revestido con placas de cemento refractario. Muy resistente y con una elevada inercia térmica. Material autolimpiante.

Interior lined with slabs of refractory cement. High strength. High level of thermal inertia. Self-cleaning material.

CRISTAL PANORÁMICO
PANORAMIC GLAZING

Gran cristal panorámico para disfrutar de todo el espectáculo del fuego. Sistema cristal limpio para una visión perfecta de las llamas.

Large panoramic glazing for enjoying all the beauty of the fire. Clean glass system for a perfect view of the flames.

REGULACIÓN
AIR FLOW REGULATION

Entradas de aire primario y secundario regulables.

Adjustable primary and secondary air intakes.

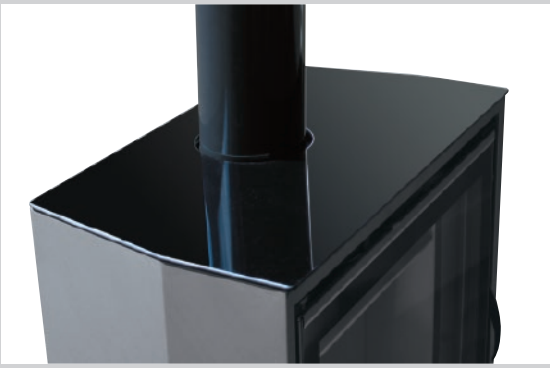

OPCIONAL TAPA SUPERIOR EN CRISTAL
GLASS TOP OPTION

Resalte el diseño de su estufa con la versión cristal.
Puede elegir opcionalmente una elegante y moderna tapa de cristal vitrocerámico para decorar la parte superior de la estufa.

Highlight the design of your stove with the glass version.
You can choose the option of an elegant modern ceramic glass top for decorating the upper part of your stove.

ESTUFA / *FREESTANDING STOVE*

ATENEA

Gran visión del fuego
Stove that offers an excellent view of the fire

- Estufa con gran visión del fuego gracias a su amplia cámara de combustión.
- Entradas de aire primario y secundario regulables para un control total en la combustión.
- Sistema de doble deflector.

- *A stove that offers an excellent view of the fire, thanks to its large combustion chamber.*
- *Primary and secondary adjustable air intakes for complete control over burning.*
- *Double baffle system.*

Sistema de regulación de aire secundario

Secondary air intake adjustment

ATENEA

A

- Rendimiento 79%.
- Cámara de combustión en Vermiculita.
- Diseño moderno y minimalista.
- Cristal panorámico.

- *Efficiency rate of 79%.*
- *Interior lining in Vermiculite.*
- *Modern and minimalist design.*
- *Panoramic glass.*

MAIA

De línea esbelta y cuidada
With a fine and slim design

- Estufa de línea esbelta y cuidada, disponible en versión SLIM o CUBE.
- Entradas de aire primario y secundario regulables para un control total en la combustión.
- Sistema de doble deflector.

- *Stove with a fine and slim design, available in SLIM or CUBE version.*
- *Primary and secondary adjustable air intakes for complete control over the combustion.*
- *Double baffle system.*

MAIA SLIM - CUBE

- Rendimiento 81%.
- Cámara de combustión en Vermiculita.
- Moderna y minimalista.
- Diseño en vertical que mejora la combustión.

- *Efficiency rate of 81%.*
- *Interior lining in Vermiculite.*
- *Modern and minimalist.*
- *Vertical design to boost combustion.*

ESTUFA CON HORNO / *STOVE WITH OVEN*

ZEUS

La estufa con horno de mayor tamaño
The stove with the largest oven size

- Nueva estufa con horno de grandes dimensiones.
- Horno y hogar de gran tamaño.
- Diseño actual.
- Rendimiento 85%.

- *New stove with large size oven.*
- *Oven and stove with a large size.*
- *Contemporary design.*
- *Efficiency rate of 85%.*

ZEUS

- Opcional sistema de ventilación de 360 m³/h. mediante dos ventiladores de dos velocidades y termostato de seguridad.
- Cámara de combustión en Vermiculita.

- *Optional 360 m³/h. powered fan system, with two 2-speed fans and safety thermostat.*
- *Interior lining in Vermiculite.*

A+

ECO DESIGN

Características
Features

HORNO DE GRAN CAPACIDAD Y DESMONTABLE
LARGE CAPACITY OVEN, REMOVABLE

Horno superior de gran tamaño en acero inoxidable con base de refractario y termómetro.

Superior oven in stainless steel with a refractory base and thermometer.

GRAN CÁMARA DE COMBUSTIÓN
LARGE COMBUSTION CHAMBER

Cámara de combustión grande y espaciosa. Revestida en vermiculita y acero. Incluye parrilla de asados.

Large and spacious combustion chamber. Lined with stainless steel and vermiculite. Grill rack included.

REGISTRO PARA LIMPIEZA
CLEANING OPENING

Incorpora un práctico registro para la limpieza de la cámara superior del horno.

Includes a practical opening for cleaning the upper chamber of the oven.

CONVERSIÓN EN MODELO RINCONERA
CONVERTIBLE TO A CORNER VERSION

Posibilidad de convertir el modelo en rinconero con una simple tapa (bajo pedido).

Offers the possibility of converting into a corner version with a simple cover (upon request).

ATLAS

La evolución en las estufas con horno
An evolution in wood stoves

- Horno y hogar de gran capacidad.
- Mínimas emisiones de CO del 0,03%.
- Modelo de alto rendimiento.
- Cámara de combustión de Thermic.
- Entrada de aire exterior opcional para la combustión.

- *Large-capacity stove and fireplace.*
- *Minimum CO emissions at 0,03%.*
- *High efficiency model.*
- *Interior lining in Thermic.*
- *Optional exterior air intake.*

ATLAS

- Rendimiento 84%.
- Opcional sistema de ventilación de 360 m³/h. mediante dos ventiladores de dos velocidades y termostato de seguridad.

- *Efficiency rate of 84%.*
- *Optional 360 m³/h. powered fan system, with two 2-speed fans and safety thermostat.*

A+

ECO DESIGN

ATLAS (Versión de rincón / corner version)

- Rendimiento 84%.
- Opcional sistema de ventilación de 360 m³/h. mediante dos ventiladores de dos velocidades y termostato de seguridad.

- *Efficiency rate of 84%.*
- *Optional 360 m³/h. powered fan system, with two 2-speed fans and safety thermostat.*

A+

ECO DESIGN

ATLAS

Características
Features

Horno superior de acero inoxidable con base de refractario y termómetro.

Upper stainless steel oven with refractory base and thermostat.

Incorpora un práctico registro para la limpieza de la cámara superior del horno.

Includes a practical opening for cleaning the upper chamber of the oven.

Cámara de combustión muy espaciosa, revestida en acero y THERMIC para mejorar el funcionamiento y el rendimiento energético.

Very spacious combustion chamber lined with steel and THERMIC for improved operation and energy performance.

Nuevo Registro de acceso para el deshollinado del conducto de humos.

New cleaning hatch for chimney sweeping.

ESTUFA CON HORNO / *STOVE WITH OVEN*

ATLAS INSERTABLE / *INSERT*

Canalizable y con opción de ventiladores
Possibility of fan-driven hot air channelling

- Modelo insertable con opción de canalizar el aire caliente a otras habitaciones. Con salida de aire por el frontal.
- Opcional marco de 4 lados.
- Cámara de combustión de Thermic.
- Entrada de aire exterior opcional para la combustión.

- Insert model that offers the option of ducting the hot air to other rooms. With front hot air outlets.
- Optional 4-sided frame.
- *Interior lining in Thermic.*
- *Optional exterior air intake.*

ATLAS INSERTABLE / *INSERT*

A+

- Rendimiento 84%.
- Opcional sistema de ventilación de 360 m³/h. mediante dos ventiladores de dos velocidades y termostato de seguridad.

- *Efficiency rate of 84%.*
- *Optional 360 m³/h. powered fan system, with two 2-speed fans and safety thermostat.*

ESTUFA CON HORNO / *STOVE WITH OVEN*

HERMES

Estética y discreta
Aesthetic and discreet

- Disfrute de todas las ventajas en un tamaño más discreto.
- Nuevo sistema de combustión que mejora el rendimiento hasta un 84% y reduce las emisiones de CO al 13% de O_2 hasta un 0,06%.
- Cámara de combustión en Vermiculita.

- *Small size, yet great performance.*
- *Efficiency 84%.*
- *Minimum emissions at 0,06%.*
- *Interior lining in Vermiculite.*

HERMES

A+

- Rendimiento 84%.
- Opcional sistema de ventilación de 360 m^3/h. mediante dos ventiladores de dos velocidades y termostato de seguridad.

- *Efficiency rate of 84%.*
- *Optional 360 m^3/h. powered fan system, with two 2-speed fans and safety thermostat.*

Opcional versión rincón
Optional corner version

HERMES (Versión de rincón / *corner version*)

- Rendimiento 84%.
- Opcional sistema de ventilación de 360 m³/h. mediante dos ventiladores de dos velocidades y termostato de seguridad.

- *Efficiency rate of 84%.*
- *Optional 360 m³/h. powered fan system, with two 2-speed fans and safety thermostat.*

HERMES

Características
Features

Horno superior en acero con termómetro.
Incluye bandeja para el horno.

Upper steel oven with thermostat.
Includes tray for the oven.

Cámara de combustión de acero y Vermiculita.

Steel and Vermiculite combustion chamber.

H7

Gran tamaño, grandes prestaciones
Large size, outstanding performance

Leñera opcional
Optional log store

H7

A

- Rendimiento 72%.
- Estufa de gran tamaño con horno incorporado.
- Incorpora un práctico registro para la limpieza de la estufa.

- *Efficiency rate of 72%.*
- *Large-sized stove with installed oven.*
- *Includes a practical opening for cleaning the stove.*

H7

Características
Features

Horno superior de acero inoxidable y ladrillo refractario. Incluye 1 bandeja, 1 parrilla y registro de limpieza.

Upper stainless steel oven with refractory bricks. Includes 1 tray and 1 grill.

Cámara de combustión que permite asar a la brasa.

Combustión chamber that allows grilling.

HIDRO

La solución ideal para el ahorro energético
The ideal solution for energy savings

- Diseñadas para funcionar con leña, le permitirán disfrutar de las ventajas de una chimenea al mismo tiempo que aprovecha su potencia calorífica para calentar los radiadores de casa y producir agua caliente de uso sanitario.

- *Designed for burning firewood, these models allow you to enjoy the benefits of a fireplace while using their heat output for home radiators and supplying hot water.*

C-100 HIDRO

A+

- Rendimiento 85%.
- Cámara de combustión ECO (paneles desmontables).
- Potencial al agua, hasta 14,22 Kw.
- Opcional marco 4 lados, 4,5 cm.

- *Efficiency rate of 85%.*
- *ECO combustion chamber (removable panels).*
- *Water heat output up to 14,22 Kw.*
- *Optional frame 4 sided, 4,5 cm.*

C-80 HIDRO

A+

- Rendimiento 80%.
- Cámara de combustión ECO (paneles desmontables).
- Potencial al agua, hasta 12,36 Kw.
- Opcional marco 4 lados, 4,5 cm.

- *Efficiency rate of 80%.*
- *ECO combustion chamber (removable panels).*
- *Water heat output up to 12,36 Kw.*
- *Optional frame 4 sided, 4,5 cm.*

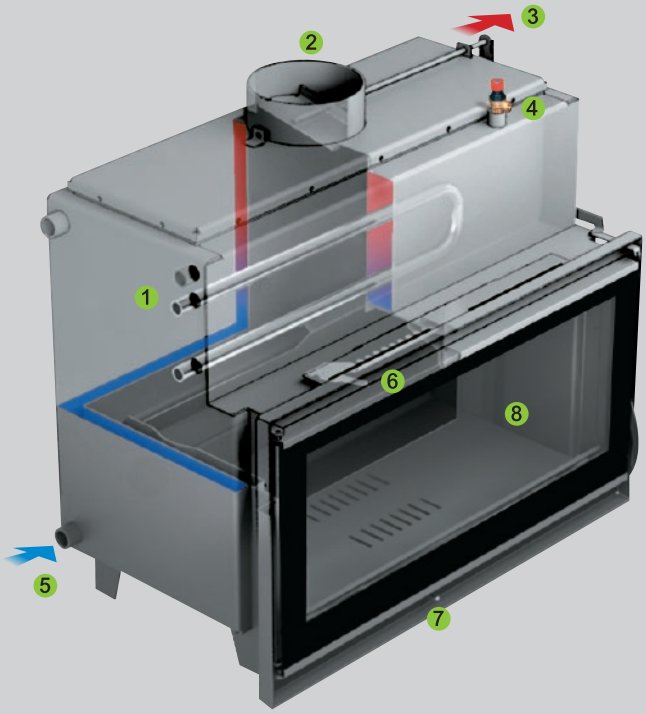

1. Sistema de seguridad mediante serpentín en inoxidable para descarga térmica.
   Stainless steel coil heat release safety system.
2. Sistema cortatiros.
   Hot air diverter system.
3. Salida de agua caliente.
   Hot water outlet.
4. Válvula de seguridad.
   Safety valve.
5. Retorno de agua.
   Water return system.
6. Regulación entrada de aire secundario.
   Secondary air intake control.
7. Regulación entrada de aire primario.
   Primary air intake control.
8. Cámara de combustión revestida con paneles de acero.
   Combustion chamber lined with steel panels.

CARACTERÍSTICAS TÉCNICAS

TECHNICAL SPECIFICATIONS

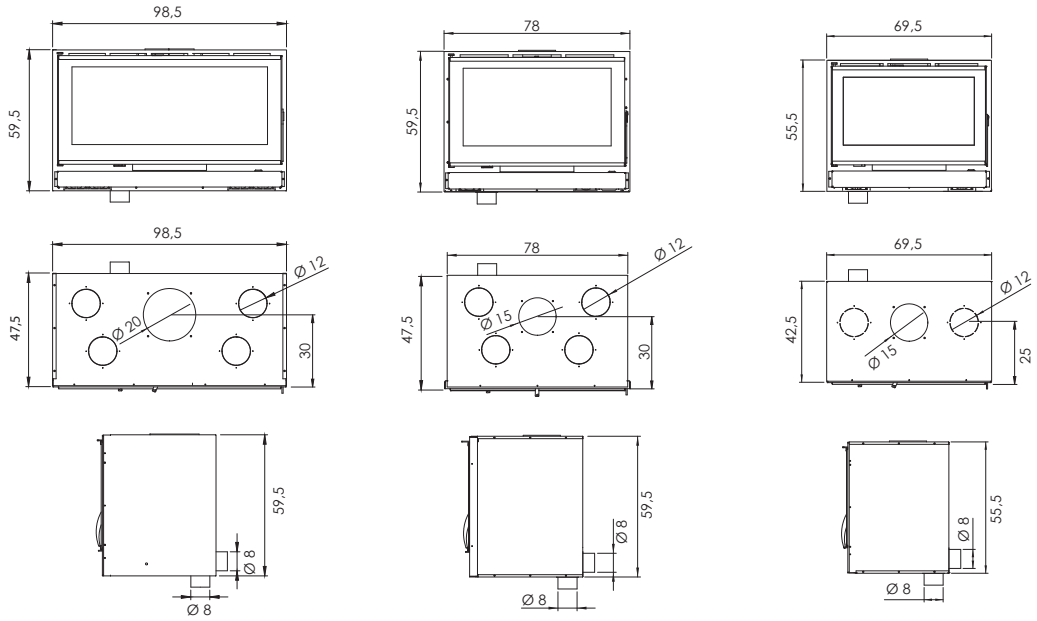

	KRONOS 100	KRONOS 80	KRONOS 70
Potencia *Output*	6 Kw. - 15 Kw.	6 Kw. - 13 Kw.	5 Kw. - 12 Kw.
Potencia nominal: *Nominal Output*	9,3 Kw.	8 Kw.	6,75 Kw.
Rendimiento *Efficiency*	78 %	78,5 %	79 %
Emisiones CO al 13% O_2 (mg/m³ al 13% O_2) *Emission CO 13% O_2 (mg/m³ at 13% O_2)*	0,09 % - (744,8 mg/m³)	0,09% - (792,3 mg/m³)	0,09 % - (839 mg/m³)
Emisión de partículas al 13% O_2 *Particle emission at 13% O_2*	14,1 mg/m³	14,7 mg/m³	15,2 mg/m³
CnHm - OGC (mg/m³)	36,7 mg/m³	67 mg/m³	96,8 mg/m³
Nox mg/m³	77,50 mg/m³	92,70 mg/m³	107,60 mg/m³
Sistema de Doble deflector ajustable *Ajustable double Baffle system*	✓	✓	✓
Entradas de aire primario, secundario y terciario *Primary, secondary, and tertiary air supply*	✓	✓	✓
Sistema cristal limpio: *Air- Wash system*	✓	✓	✓
Entrada de aire exterior *External air Supply*	✓	✓	✓
Modelo estanco *Airtight*	-	-	-
Cajón cenicero *Ash pan*	✓	✓	✓
Revestimiento interior *Interior lining*	Vermiculita / Thermic / Eco	Vermiculita / Thermic / Eco	Vermiculita / Thermic / Eco
Peso *Weight*	125 / 150 / 130 Kg.	95 / 125 / 100 Kg.	85 / 115 / 90 Kg.
Certificaciones *Cerifications*	EN 16510 / EN 13229 / CE ECODESIGN / Stufe 2	EN 16510 / EN 13229 / CE ECODESIGN / Stufe 2	EN 16510 / EN 13229 / CE ECODESIGN / Stufe 2
Clasificación energética *Energy efficiency index*	A	A	A

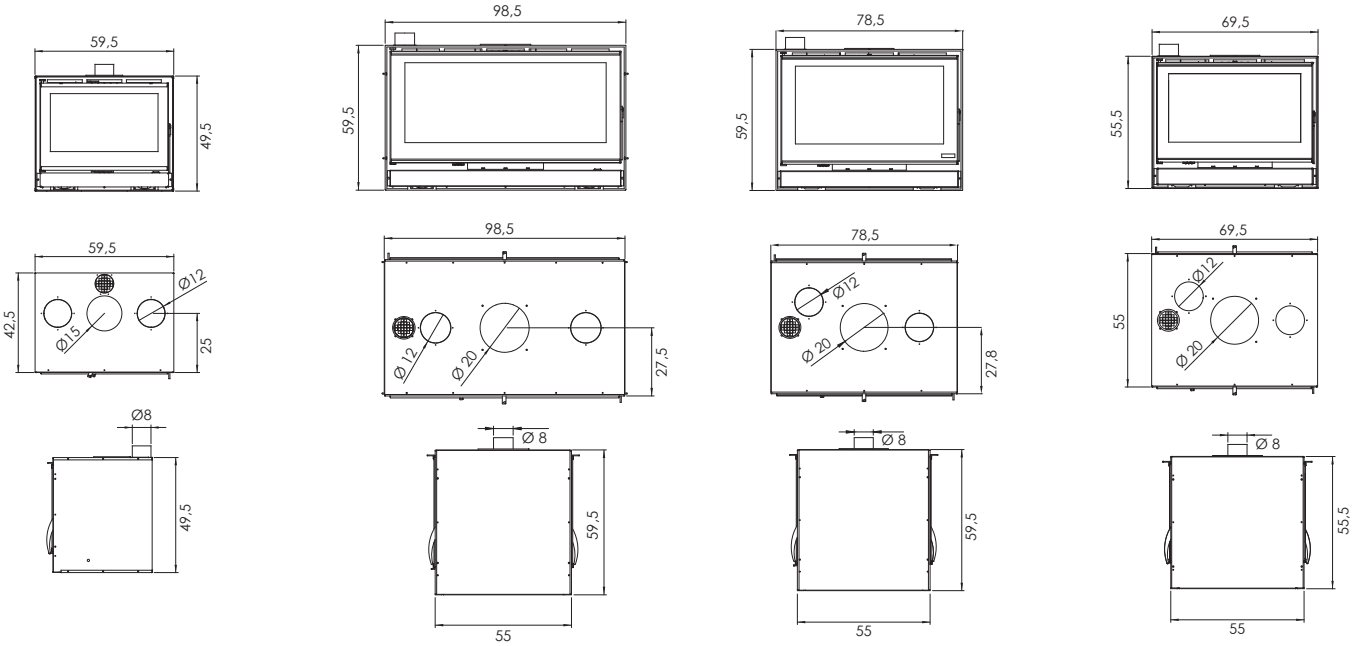

KRONOS 60	K-100 DOBLE CARA *K-100 DOUBLE SIDED*	K-80 DOBLE CARA *K-80 DOUBLE SIDED*	K-70 DOBLE CARA *K-70 DOUBLE SIDED*
4 Kw. - 10 Kw.	9 Kw. - 17 Kw.	7 Kw. - 16 Kw.	7 Kw. - 16 Kw.
6,2 Kw.	15,3 Kw.	14 Kw.	12,7 Kw.
81 %	79 %	79 %	82 %
0,09 % - (1186,06 mg/m³)	0,1 % - (1199,62 mg/m³)	0,1 % - (1088,12 mg/m³)	0,08 % - (976,63 mg/m³)
16,7 mg/m³	31,1 mg/m³	31,1 mg/m³	29,22 mg/m³
14,39 mg/m³	7,94 mg/m³	62,6 mg/m³	62,6 mg/m³
113,25 mg/m³	57,05 mg/m³	84,50 mg/m³	84,50 mg/m³
✓	✓	✓	✓
✓	✓	✓	✓
✓	✓	✓	✓
✓	✓	✓	✓
-	-	-	-
✓	✓	✓	✓
Vermiculita / Thermic	Vermiculita	Vermiculita	Vermiculita
70 / 95 Kg.	150 Kg.	120 Kg.	110 Kg.
EN 16510 / EN 13229 / CE ECODESIGN / Stufe 2	EN 16510 / EN 13229 / CE ECODESIGN / Stufe 2	EN 16510 / EN 13229 / CE ECODESIGN / Stufe 2	EN 16510 / EN 13229 / CE ECODESIGN / Stufe 2
A+	A	A	A+

CARACTERÍSTICAS TÉCNICAS

TECHNICAL SPECIFICATIONS

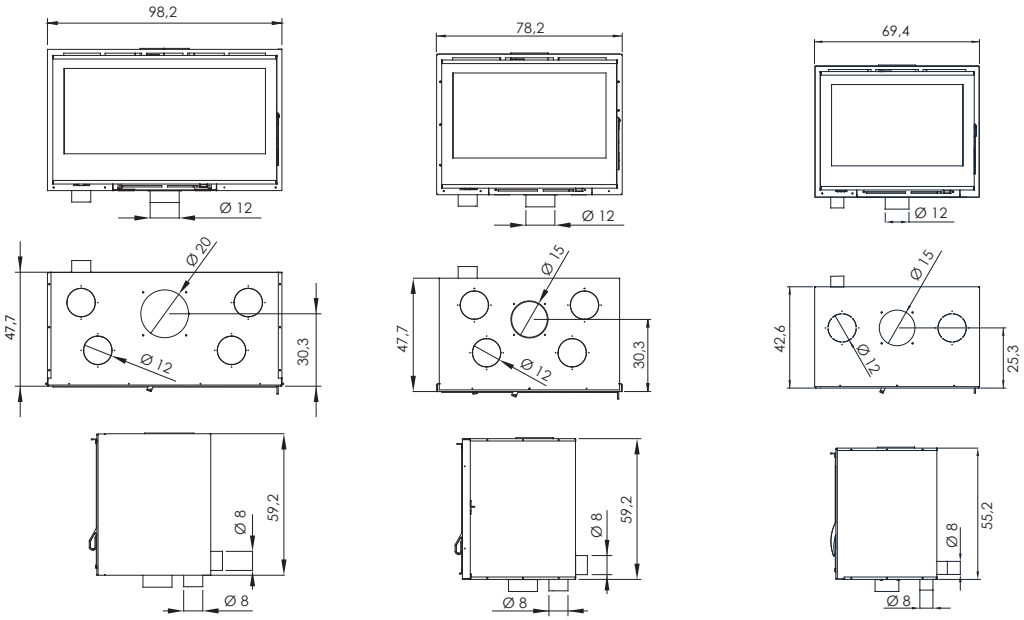

	T-100	T-80	T-70
Potencia *Output*	7 Kw. - 16 Kw.	7 Kw. - 13 Kw.	6 Kw. - 12 Kw.
Potencia nominal: *Nominal Output*	10,78 Kw.	9,48 Kw.	8,18 Kw.
Rendimiento *Efficiency*	87,3 %	85,09 %	85,09 %
Emisiones CO al 13% O_2 (mg/m³ al 13% O_2) *Emission CO 13% O_2 (mg/m³ at 13% O_2)*	0,08 % - (1118,45 mg/m³)	0,09 % - (1204,04 mg/m³)	0,09 % - (1204,04 mg/m³)
Emisión de partículas al 13% O_2 *Particle emission at 13% O_2*	19,28 mg/m³	19,28 mg/m³	18,39 mg/m³
CnHm - OGC (mg/m³)	36,64 mg/m³	69,7 mg/m³	69,7 mg/m³
Nox mg/m³	74,39 mg/m³	74,39 mg/m³	72,03 mg/m³
Sistema de Doble deflector ajustable *Ajustable double Baffle system*	✓	✓	✓
Entradas de aire primario, secundario y terciario *Primary, secondary, and tertiary air supply*	✓	✓	✓
Sistema cristal limpio: *Air- Wash system*	✓	✓	✓
Entrada de aire exterior *External air Supply*	✓	✓	✓
Modelo estanco *Airtight*	-	-	-
Cajón cenicero *Ash pan*	-	-	-
Revestimiento interior *Interior lining*	Vermiculita	Vermiculita	Vermiculita
Peso *Weight*	125 Kg.	95 Kg.	70 Kg.
Certificaciones *Cerifications*	EN 16510 / EN 13229 / CE ECODESIGN / Stufe 2	EN 16510 / EN 13229 / CE ECODESIGN / Stufe 2	EN 16510 / EN 13229 / CE ECODESIGN / Stufe 2
Clasificación energética *Energy efficiency index*	A+	A+	A+

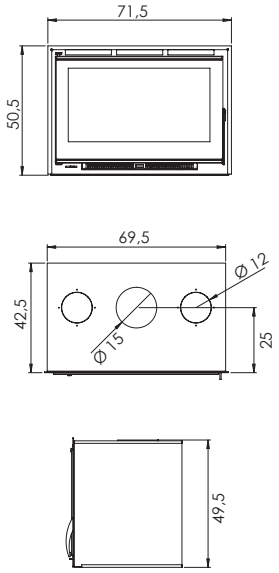

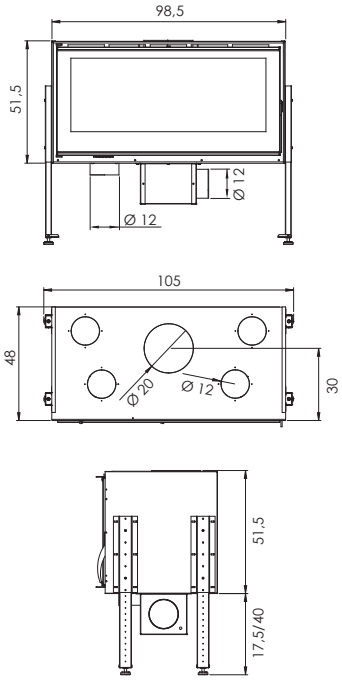

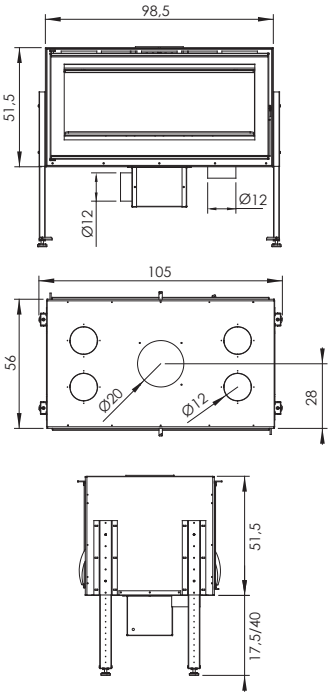

H-69T	HK-100	HK-100 DOBLE CARA *HK-100 DOUBLE SIDED*
5 Kw. - 10 Kw.	6 Kw. - 15 Kw.	8 Kw. - 16 Kw.
9,5 Kw.	9,3 Kw.	15,3 Kw.
75 %	78 %	79 %
0,15 %	0,09 % - (744,8 mg/m³)	0,1 % - (1199,62 mg/m³)
-	14,1 mg/m³	31,1 mg/m³
-	36,7 mg/m³	7,94 mg/m³
-	77,50 mg/m³	57,05 mg/m³
✓	✓	✓
✓	✓	✓
✓	✓	✓
-	✓	✓
-	-	-
-	-	-
Vermiculita	Vermiculita / Thermic	Vermiculita
70 Kg.	125 / 135 Kg.	150 Kg.
EN 13229 / CE	EN 16510 / EN 13229 / CE ECODESIGN / Stufe 2	EN 16510 / EN 13229 / CE ECODESIGN / Stufe 2
A	A	A

CARACTERÍSTICAS TÉCNICAS

TECHNICAL SPECIFICATIONS

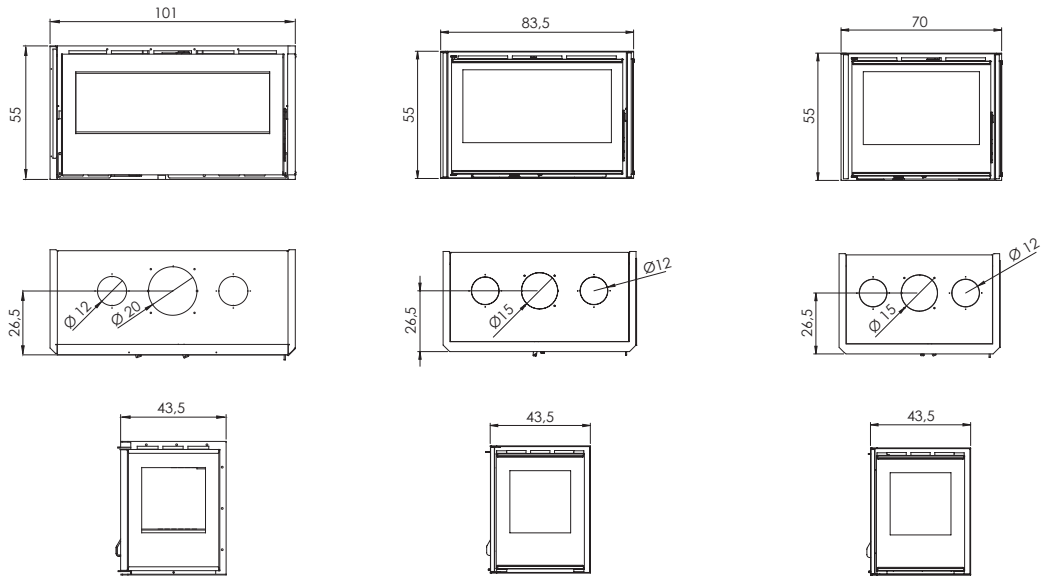

	A-100 PLUS	A-85 PLUS	A-70 PLUS
Potencia *Output*	7 Kw. - 15 Kw.	6 Kw. - 13 Kw.	5 Kw. - 12 Kw.
Potencia nominal: *Nominal Output*	8,5 Kw.	6,9 Kw.	6,9 Kw.
Rendimiento *Efficiency*	80 %	75 %	75 %
Emisiones CO al 13% O_2 (mg/m³ al 13% O_2) *Emission CO 13% O_2 (mg/m³ at 13% O_2)*	0,12 %	0,11 % - (58,3 mg/m³)	0,11 % - (58,3 mg/m³)
Emisión de partículas al 13% O_2 *Particle emission at 13% O_2*	87 mg/m³	75,1 mg/m³	75,1 mg/m³
CnHm - OGC (mg/m³)	249 mg/m³	105 mg/m³	106 mg/m³
Nox mg/m³	93 mg/m³	75,30 mg/m³	75,30 mg/m³
Sistema de Doble deflector ajustable *Ajustable double Baffle system*	✓	✓	✓
Entradas de aire primario, secundario y terciario *Primary, secondary, and tertiary air supply*	✓	✓	✓
Sistema cristal limpio: *Air- Wash system*	✓	✓	✓
Entrada de aire exterior *External air Supply*	✓	-	-
Modelo estanco *Airtight*	-	-	-
Cajón cenicero *Ash pan*	✓	✓	✓
Revestimiento interior *Interior lining*	Vermiculita	Thermic	Thermic
Peso *Weight*	200 Kg.	125 Kg.	90 Kg.
Certificaciones *Cerifications*	EN 16510 / EN 13229 / CE	EN 16510 / EN 13229 / CE	EN 16510 / EN 13229 / CE
Clasificación energética *Energy efficiency index*	A+	A	A

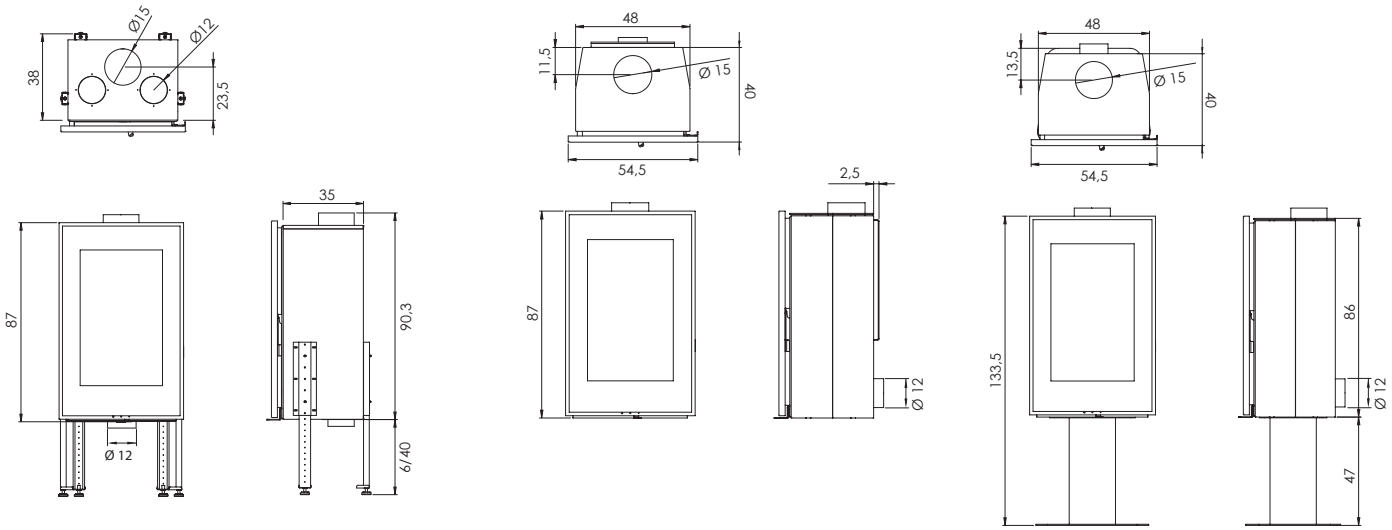

VISION INSERTABLE *VISION INSERT*	VISION SUSPENDIDA *VISION SUSPENDED*	VISION SOBRE PIE *VISION FREE-STANDING*
4 Kw. - 10 Kw.	4 Kw. - 10 Kw.	4 Kw. - 10 Kw.
7 Kw.	7 Kw.	7 Kw.
80,40 %	80,40 %	80,40 %
0,085% - (24,2 mg/m³)	0,085 % - (24,2 mg/m³)	0,085 % - (24,2 mg/m³)
24,2 mg/m³	24,2 mg/m³	24,2 mg/m³
104,1 mg/m³	104,1 mg/m³	104,1 mg/m³
98,50 mg/m³	98,50 mg/m³	98,50 mg/m³
✓	✓	✓
✓	✓	✓
✓	✓	✓
✓	✓	✓
✓	✓	✓
-	-	-
Vermiculita	Vermiculita	Vermiculita
120 Kg.	150 Kg.	180 Kg.
EN 16510 / EN 13229 / CE ECODESIGN / Stufe 2	EN 16510 / EN 13240 / CE ECODESIGN / Stufe 2	EN 16510 / EN 13240 / CE ECODESIGN / Stufe 2
A+	A+	A+

CARACTERÍSTICAS TÉCNICAS

TECHNICAL SPECIFICATIONS

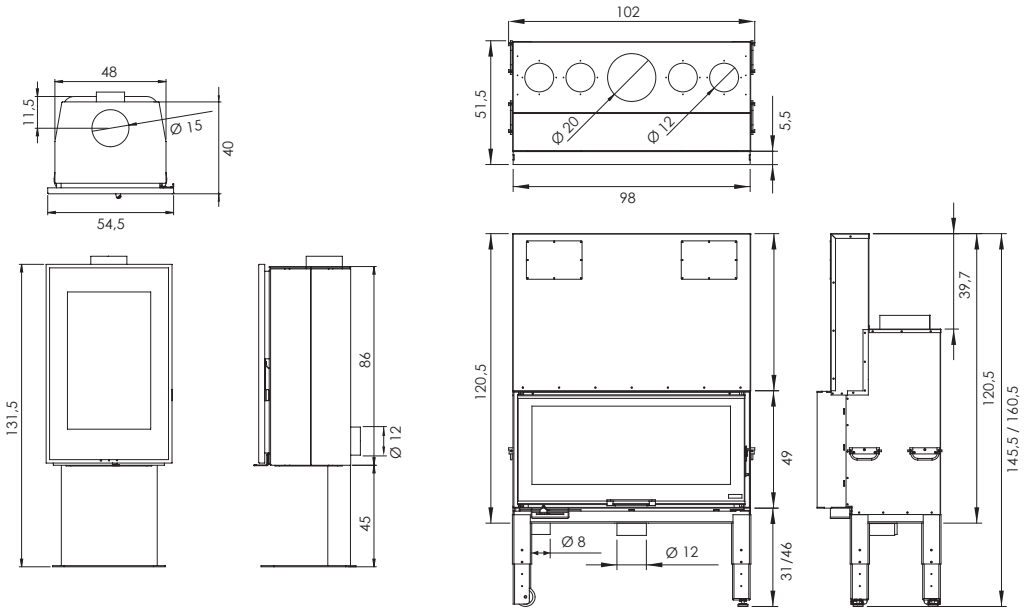

	VISION STAND	G-100
Potencia *Output*	4 Kw. - 10 Kw.	9 Kw. - 17 Kw.
Potencia nominal: *Nominal Output*	7 Kw.	15,4 Kw.
Rendimiento *Efficiency*	80,40 %	76 %
Emisiones CO al 13% O_2 (mg/m³ al 13% O_2) *Emission CO 13% O_2 (mg/m³ at 13% O_2)*	0,085 % - (24,2 mg/m³)	0,08 % - (972,18 mg/m³)
Emisión de partículas al 13% O_2 *Particle emission at 13% O_2*	24,2 mg/m³	12,7 mg/m³
CnHm - OGC (mg/m³)	104,1 mg/m³	15,92 mg/m³
Nox mg/m³	98,50 mg/m³	124,59 mg/m³
Sistema de Doble deflector ajustable *Ajustable double Baffle system*	✓	✓
Entradas de aire primario, secundario y terciario *Primary, secondary, and tertiary air supply*	✓	✓
Sistema cristal limpio: *Air- Wash system*	✓	✓
Entrada de aire exterior *External air Supply*	✓	✓
Modelo estanco *Airtight*	✓	-
Cajón cenicero *Ash pan*	-	-
Revestimiento interior *Interior lining*	Vermiculita	Thermic
Peso *Weight*	180 Kg.	220 Kg.
Certificaciones *Cerifications*	EN 16510 / EN 13240 / CE ECODESIGN / Stufe 2	EN 16510 / EN 13229 / CE ECODESIGN / Stufe 2
Clasificación energética *Energy efficiency index*	A+	A

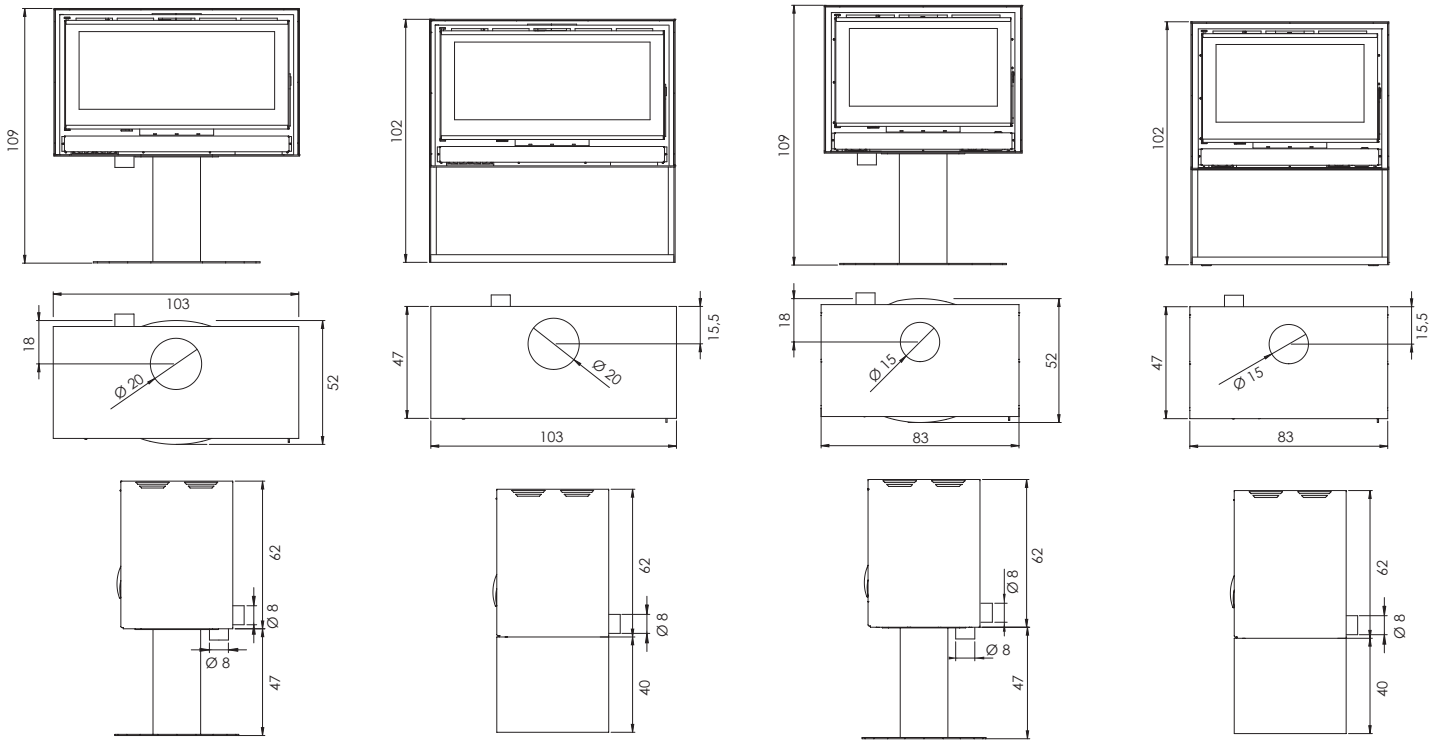

RK-100 PIE *RK-100 FREE-STANDING*	RK-100 LEÑERA *RK-100 WITH LOG STORE*	RK-80 PIE *RK-80 FREE-STANDING*	RK-80 LEÑERA *RK-80 WITH LOG STORE*
6 Kw. - 15 Kw.	6 Kw. - 15 Kw.	6 Kw. - 13 Kw.	6 Kw. - 13 Kw.
9,3 Kw.	9,3 Kw.	8 Kw.	8 Kw.
78 %	78 %	78,5 %	78,5 %
0,09 % - (744,8 mg/m³)	0,09 % - (744,8 mg/m³)	0,09 % - (792,3 mg/m³)	0,09 % - (792,3 mg/m³)
14,1 mg/m³	14,1 mg/m³	14,7 mg/m³	14,7 mg/m³
36,7 mg/m³	36,7 mg/m³	67 mg/m³	67 mg/m³
77,50 mg/m³	77,50 mg/m³	92,70 mg/m³	92,70 mg/m³
✓	✓	✓	✓
✓	✓	✓	✓
✓	✓	✓	✓
✓	✓	✓	✓
-	-	-	-
✓	✓	✓	✓
Vermiculita / Thermic / Eco	Vermiculita / Thermic / Eco	Vermiculita / Thermic / Eco	Vermiculita / Thermic / Eco
175 / 200 / 180 Kg.	175 / 200 / 180 Kg.	140 / 170 / 145 Kg.	140 / 170 / 145 Kg.
EN 16510 / EN 13240 / CE ECODESIGN / Stufe 2	EN 16510 - EN 13240 / CE ECODESIGN / Stufe 2	EN 16510 / EN 13240 / CE ECODESIGN / Stufe 2	EN 16510 / EN 13240 / CE ECODESIGN / Stufe 2
A	A	A	A

CARACTERÍSTICAS TÉCNICAS

TECHNICAL SPECIFICATIONS

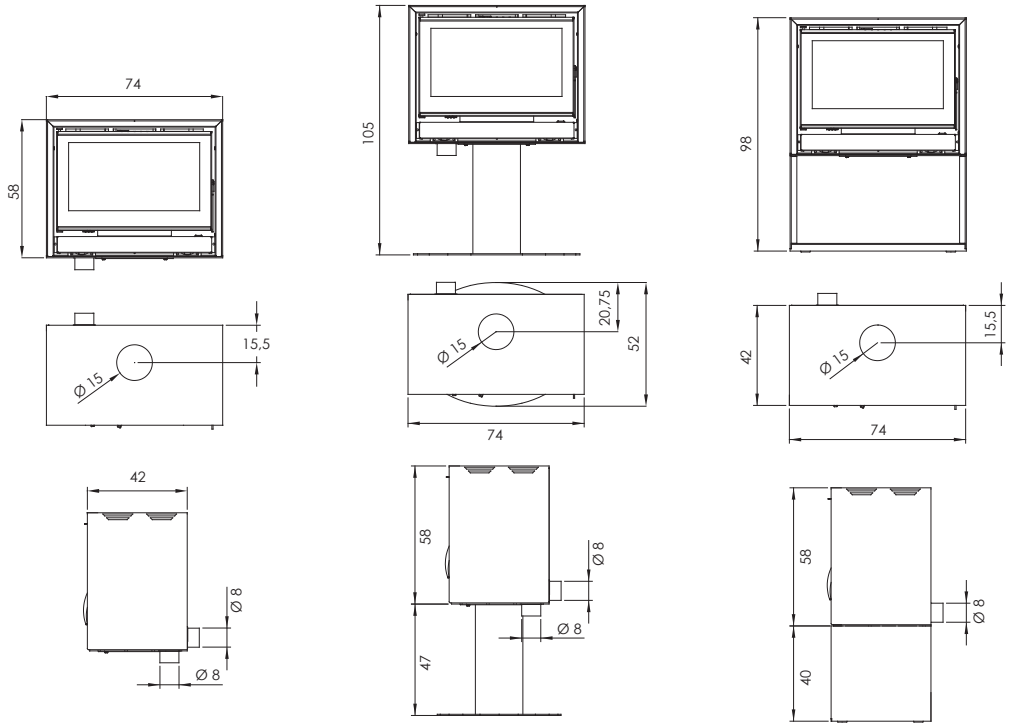

	RK-70	RK-70 PIE *RK-70 FREE-STANDING*	RK-70 LEÑERA *RK-70 WITH LOG STORE*
Potencia *Output*	5 Kw. - 12 Kw.	5 Kw. - 12 Kw.	5 Kw. - 12 Kw.
Potencia nominal: *Nominal Output*	6,75 Kw.	6,75 Kw.	6,75 Kw.
Rendimiento *Efficiency*	79 %	79 %	79 %
Emisiones CO al 13% O_2 (mg/m³ al 13% O_2) *Emission CO 13% O_2 (mg/m³ at 13% O_2)*	0,09 % - (839 mg/m³)	0,09 % - (839 mg/m³)	0,09 % - (839 mg/m³)
Emisión de partículas al 13% O_2 *Particle emission at 13% O_2*	15,2 mg/m³	15,2 mg/m³	15,2 mg/m³
CnHm - OGC (mg/m³)	96,8 mg/m³	96,8 mg/m³	96,8 mg/m³
Nox mg/m³	107,60 mg/m³	107,60 mg/m³	107,60 mg/m³
Sistema de Doble deflector ajustable *Ajustable double Baffle system*	✓	✓	✓
Entradas de aire primario, secundario y terciario *Primary, secondary, and tertiary air supply*	✓	✓	✓
Sistema cristal limpio: *Air- Wash system*	✓	✓	✓
Entrada de aire exterior *External air Supply*	✓	✓	✓
Modelo estanco *Airtight*	-	-	-
Cajón cenicero *Ash pan*	✓	✓	✓
Revestimiento interior *Interior lining*	Vermiculita / Thermic / Eco	Vermiculita / Thermic / Eco	Vermiculita / Thermic / Eco
Peso *Weight*	85 / 115 / 90 Kg.	85 / 115 / 90 Kg.	85 / 115 / 90 Kg.
Certificaciones *Cerifications*	EN 16510 / EN 13240 / CE ECODESIGN / Stufe 2	EN 16510 / EN 13240 / CE ECODESIGN / Stufe 2	EN 16510 / EN 13240 / CE ECODESIGN / Stufe 2
Clasificación energética *Energy efficiency index*	A	A	A

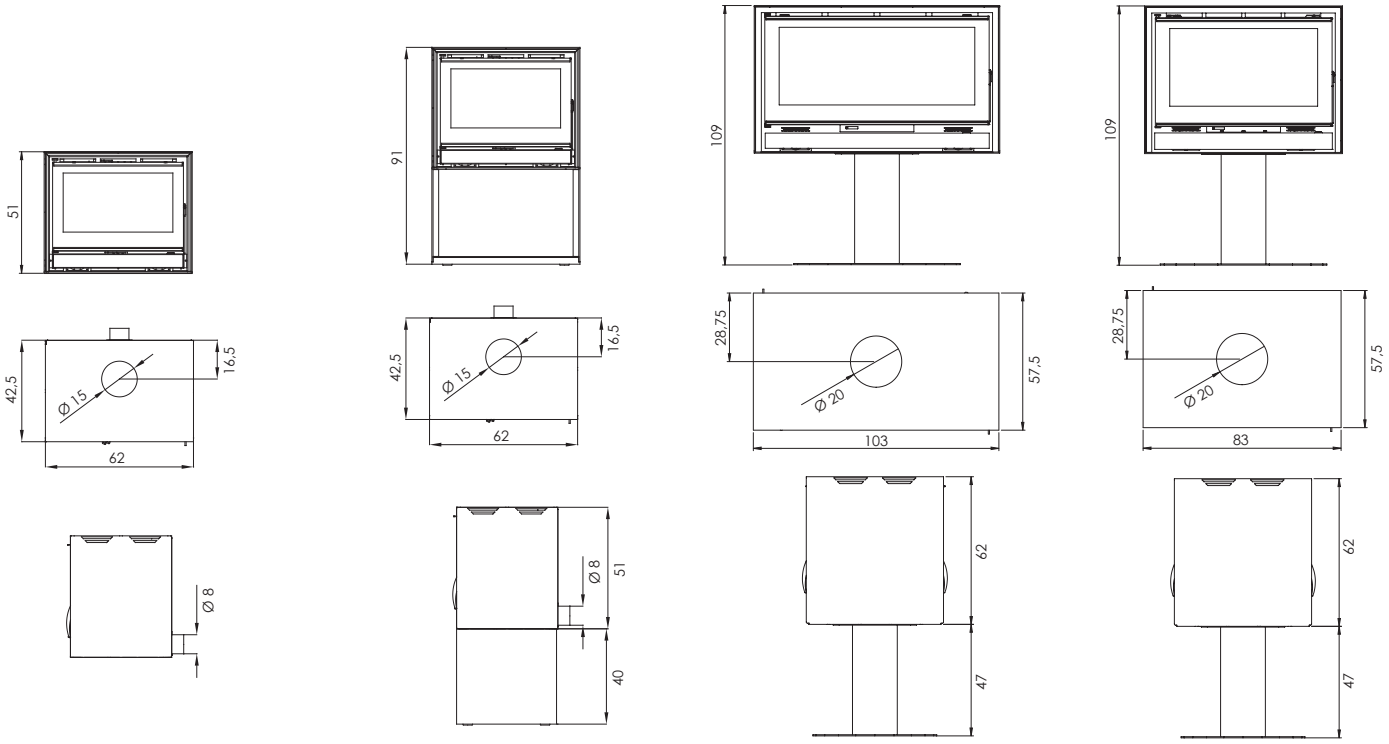

RK-60	RK-60 LEÑERA *RK-60 WITH LOG STORE*	RK-100 DOBLE CARA *RK-100 DOUBLE SIDED*	RK-80 DOBLE CARA *RK-80 DOUBLE SIDED*
4 Kw. - 10 Kw.	4 Kw. - 10 Kw.	8 Kw. - 17 Kw.	7 Kw. - 16 Kw.
6,2 Kw.	6,2 Kw.	15,3 Kw.	11,1 Kw.
81 %	81 %	79 %	79 %
0,09 % - (1186,06 mg/m³)	0,09 % - (1186,06 mg/m³)	0,1 % - (1199,62 mg/m³)	0,1 % - (1088,12 mg/m³)
16,7 mg/m³	16,7 mg/m³	31,1 mg/m³	31,1 mg/m³
14,39 mg/m³	14,39 mg/m³	7,94 mg/m³	62,6 mg/m³
113,25 mg/m³	113,25 mg/m³	57,05 mg/m³	84,50 mg/m³
✓	✓	✓	✓
✓	✓	✓	✓
✓	✓	✓	✓
✓	✓	✓	✓
-	-	-	-
-	-	✓	✓
Vermiculita / Thermic	Vermiculita / Thermic	Vermiculita	Vermiculita
80 / 90 Kg.	80 / 90 Kg.	150 Kg.	120 Kg.
EN 16510 / EN 13240 / CE ECODESIGN / Stufe 2	EN 16510 / EN 13240 / CE ECODESIGN / Stufe 2	EN 16510 / EN 13240 / CE ECODESIGN / Stufe 2	EN 16510 / EN 13229 / CE ECODESIGN / Stufe 2
A+	A+	A	A

CARACTERÍSTICAS TÉCNICAS

TECHNICAL SPECIFICATIONS

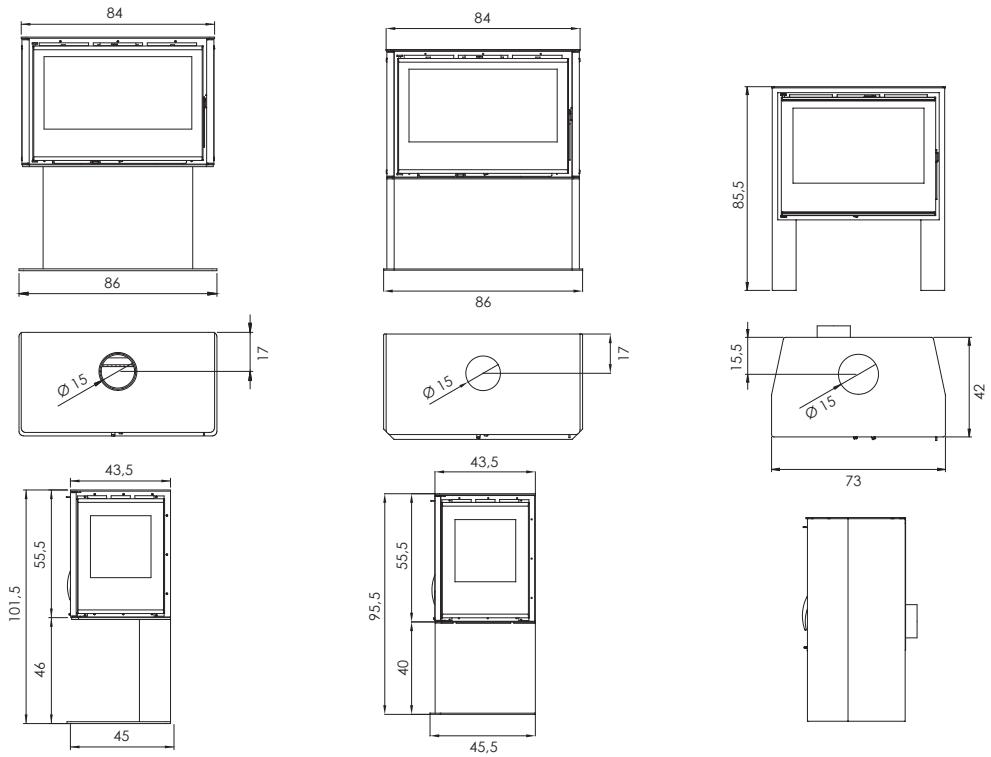

	RA-85 PLUS	RA-85 PLUS LEÑERA *RA-85 PLUS WITH LOG STORE*	ARES
Potencia *Output*	6 Kw. - 13 Kw.	6 Kw. - 13 Kw.	5 Kw. - 12 Kw.
Potencia nominal: *Nominal Output*	6,9 Kw.	6,9 Kw.	6,75 Kw.
Rendimiento *Efficiency*	75 %	75 %	79 %
Emisiones CO al 13% O_2 (mg/m³ al 13% O_2) *Emission CO 13% O_2 (mg/m³ at 13% O_2)*	0,11 % - (58,3 mg/m³)	0,11 % - (58,3 mg/m³)	0,09% - (839 mg/m³)
Emisión de partículas al 13% O_2 *Particle emission at 13% O_2*	75,1 mg/m³	75,1 mg/m³	15,2 mg/m³
CnHm - OGC (mg/m³)	106 mg/m³	106 mg/m³	96,8 mg/m³
Nox mg/m³	75,30 mg/m³	75,30 mg/m³	107,60 mg/m³
Sistema de Doble deflector ajustable *Ajustable double Baffle system*	✓	✓	✓
Entradas de aire primario, secundario y terciario *Primary, secondary, and tertiary air supply*	✓	✓	✓
Sistema cristal limpio: *Air- Wash system*	✓	✓	✓
Entrada de aire exterior *External air Supply*	-	-	✓
Modelo estanco *Airtight*	-	-	-
Cajón cenicero *Ash pan*	✓	✓	✓
Revestimiento interior *Interior lining*	Thermic	Thermic	Thermic
Peso *Weight*	150 Kg.	150 Kg.	125 Kg.
Certificaciones *Cerifications*	EN 16510 / EN 13240 / CE	EN 16510 / EN 13240 / CE	EN 16510 / EN 13240 / CE ECODESIGN / Stufe 2
Clasificación energética *Energy efficiency index*	A	A	A

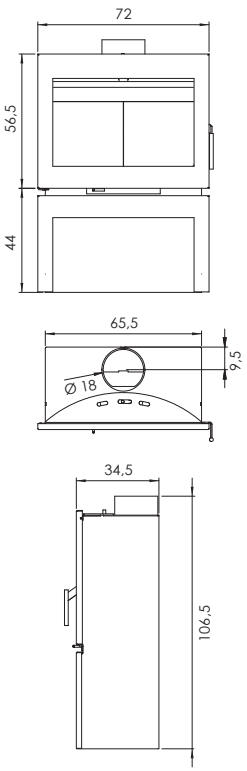

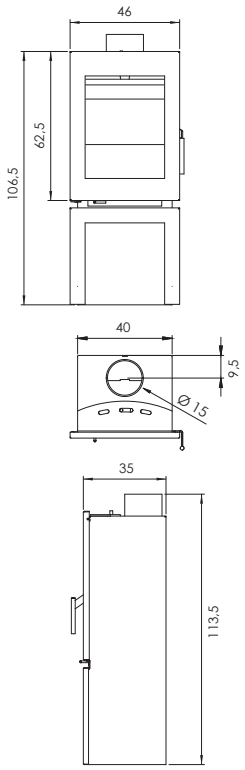

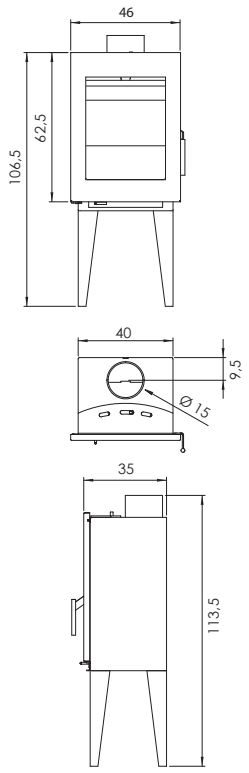

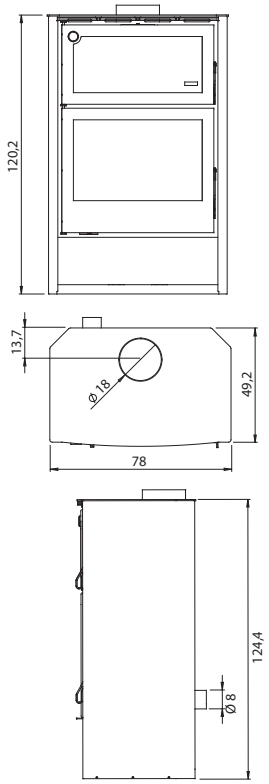

ATENEA	MAIA CUBE	MAIA SLIM	ZEUS
5 Kw. - 12 Kw.	4 Kw. - 11 Kw.	4 Kw. - 11 Kw.	7 Kw. - 13 Kw.
8 Kw.	7,18 Kw.	7,18 Kw.	8,7 Kw.
80,8 %	80,95 %	80,95 %	84,90 %
0,13% - (1587 mg/m³)	0,09% - (1081 mg/m³)	0,09% - (1081 mg/m³)	0,19 % - (2347 mg/m³)
36,71 mg/m³	17,1 mg/m³	17,1 mg/m³	35,9 mg/m³
114,64 mg/m³	73,75 mg/m³	73,75 mg/m³	169,27 mg/m³
77,55 mg/m³	101,84 mg/m³	101,84 mg/m³	71,89 mg/m³
✓	✓	✓	✓
✓	✓	✓	✓
✓	✓	✓	✓
-	-	-	✓
-	-	-	-
✓	✓	✓	✓
Vermiculita	Vermiculita	Vermiculita	Vermiculita
130 Kg.	100 Kg.	100 Kg.	205 Kg.
EN 16510 / EN 13240 / CE	EN 16510 / EN 13240 / CE ECODESIGN / Stufe 2	EN 16510 / EN 13240 / CE ECODESIGN / Stufe 2	EN 16510 / EN 13240 / CE ECODESIGN / Stufe 2
A+	A+	A+	A+

CARBEL

CARACTERÍSTICAS TÉCNICAS

TECHNICAL SPECIFICATIONS

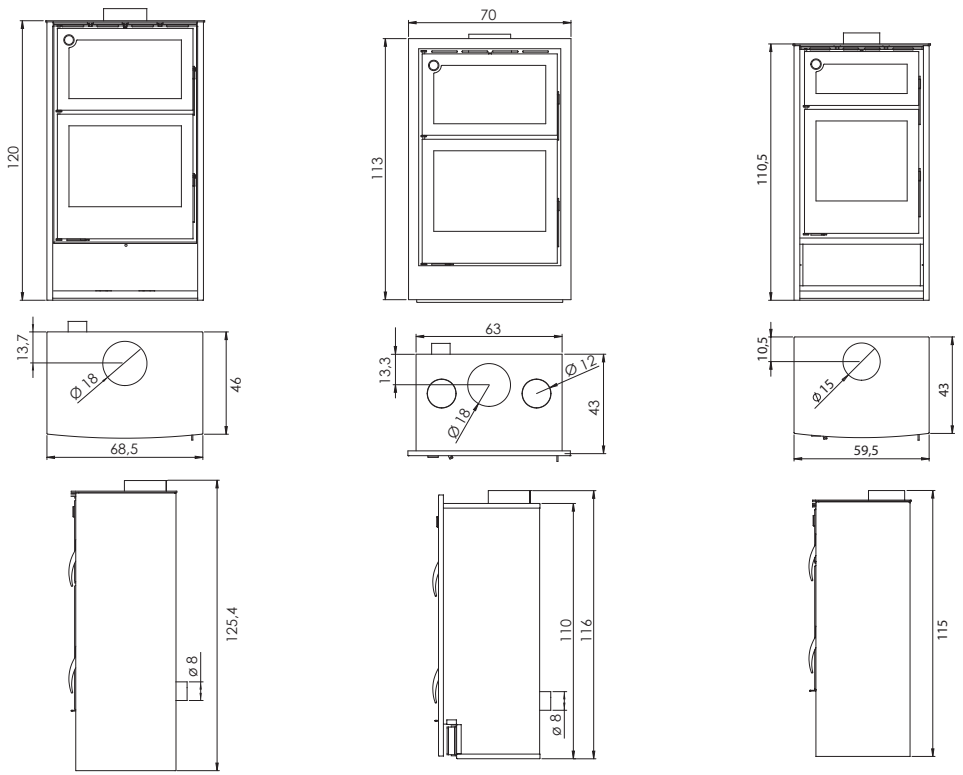

	ATLAS	ATLAS INSERTABLE *ATLAS INSERT*	HERMES
Potencia *Output*	6 Kw. - 12 Kw.	6 Kw. - 12 Kw.	5 Kw. - 10 Kw.
Potencia nominal: *Nominal Output*	10 Kw.	10 Kw.	8,7 Kw.
Rendimiento *Efficiency*	84 %	84 %	84 %
Emisiones CO al 13% O_2 (mg/m³ al 13% O_2) *Emission CO 13% O_2 (mg/m³ at 13% O_2)*	0,03% - (375 mg/m³)	0,03% - (375 mg/m³)	0,06% - (750 mg/m³)
Emisión de partículas al 13% O_2 *Particle emission at 13% O_2*	30,8 mg/m³	30,8 mg/m³	54,4 mg/m³
CnHm - OGC (mg/m³)	57,5 mg/m³	57,5 mg/m³	37 mg/m³
Nox mg/m³	31 mg/m³	31 mg/m³	52 mg/m³
Sistema de Doble deflector ajustable *Ajustable double Baffle system*	✓	✓	✓
Entradas de aire primario, secundario y terciario *Primary, secondary, and tertiary air supply*	✓	✓	✓
Sistema cristal limpio: *Air- Wash system*	✓	✓	✓
Entrada de aire exterior *External air Supply*	✓	✓	-
Modelo estanco *Airtight*	-	-	-
Cajón cenicero *Ash pan*	✓	✓	✓
Revestimiento interior *Interior lining*	Thermic	Thermic	Vermiculita
Peso *Weight*	150 Kg.	120 Kg.	125 Kg.
Certificaciones *Cerifications*	EN 16510 / EN 13240 / CE ECODESIGN / Stufe 2	EN 16510 / EN 13229 / CE ECODESIGN / Stufe 2	EN 16510 / EN 13240 / CE
Clasificación energética *Energy efficiency index*	A+	A+	A+

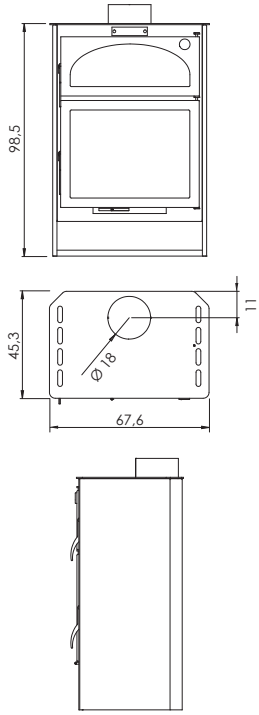

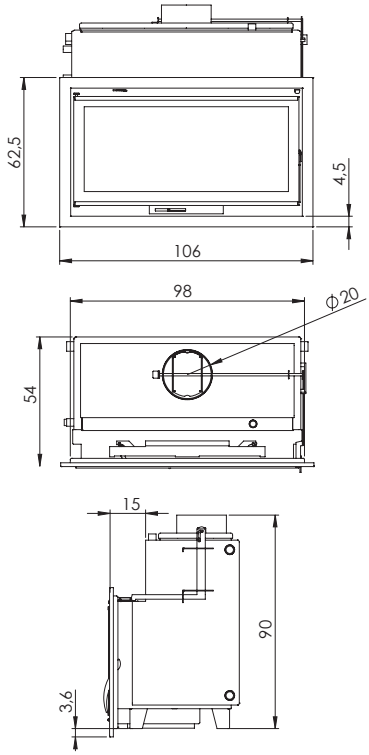

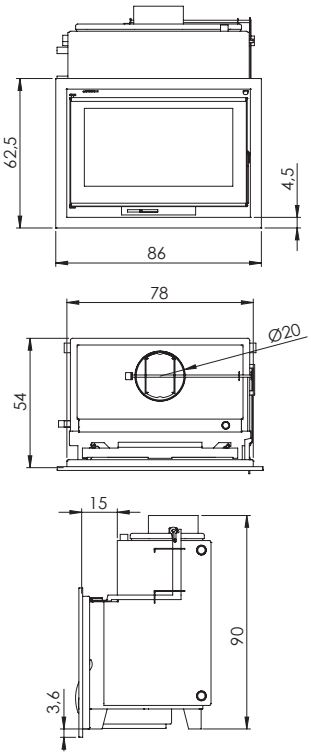

H7	C-100 HIDRO	C-80 HIDRO
5 Kw. - 13 Kw.	Total 32,5 Kw. (Agua hasta 14,22 Kw.)	Total 23,29 Kw. (Agua hasta 12,36 Kw.)
11 Kw.		
72 %	85 %	80 %
0,57% - (7125 mg/m³)	0,67%	0,47%
-	-	-
-	-	-
-	-	-
✓	✓	✓
✓	✓	✓
✓	✓	✓
-	-	-
-	-	-
✓	✓	✓
Vermiculita	Eco	Eco
140 Kg.	220 Kg.	140 Kg.
EN 13240 / CE	EN 13229 / CE	EN 13229 / CE
A	A+	A+

CARACTERÍSTICAS
TÉCNICAS

TECHNICAL
SPECIFICATIONS

BANCADA BENCH LINE
BENCH LINE

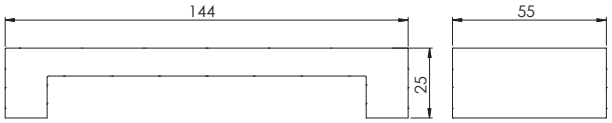

DIFUSOR 4 TOMAS
CONVECTION OUTLET

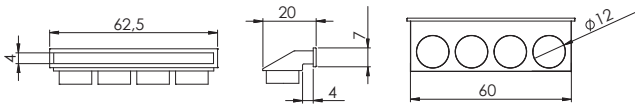

DIFUSOR 2 TOMAS
CONVECTION OUTLET

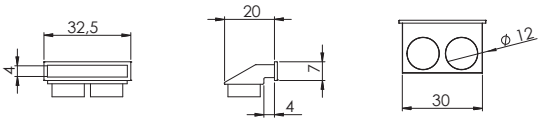

BOX CON VENTILADOR
BOX WITH FAN

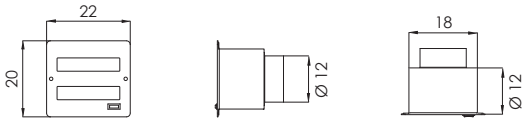

BOX ECO SILENT

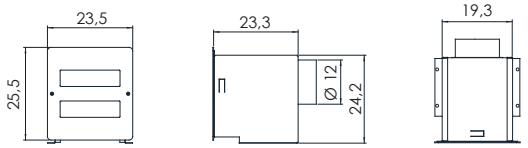

CARBEL 1957

Desde 1957

Cocinas CARBEL, S.L.
Tel.: (+34) 96 134 07 16
www.carbel.net
carbel@carbel.net

¡Síguenos!
Follow us!

El fabricante se reserva el derecho de introducir las modificaciones que estime necesarias en beneficio del producto y del cliente.

CARBEL reserves the right to alter designs and specification without notice.

Distribuidor / *Dealer:*